Ascensor

1

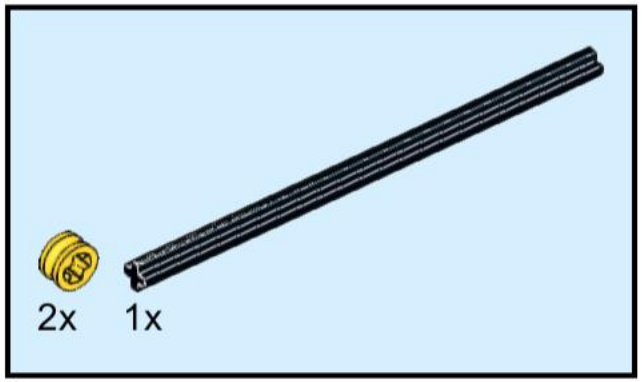

2

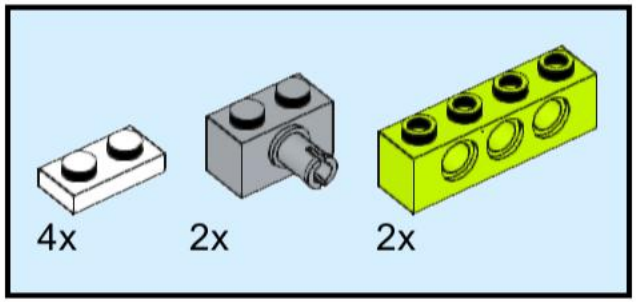

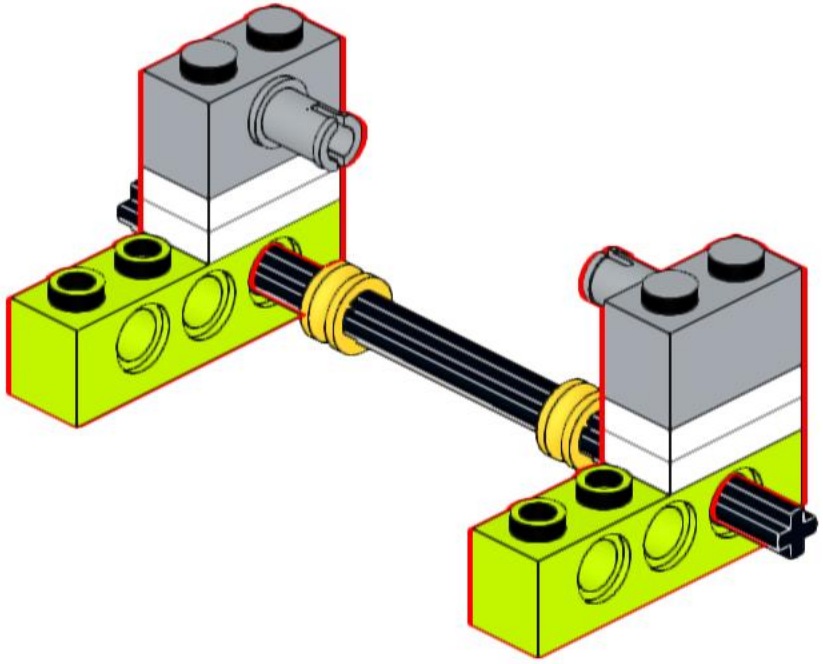

3

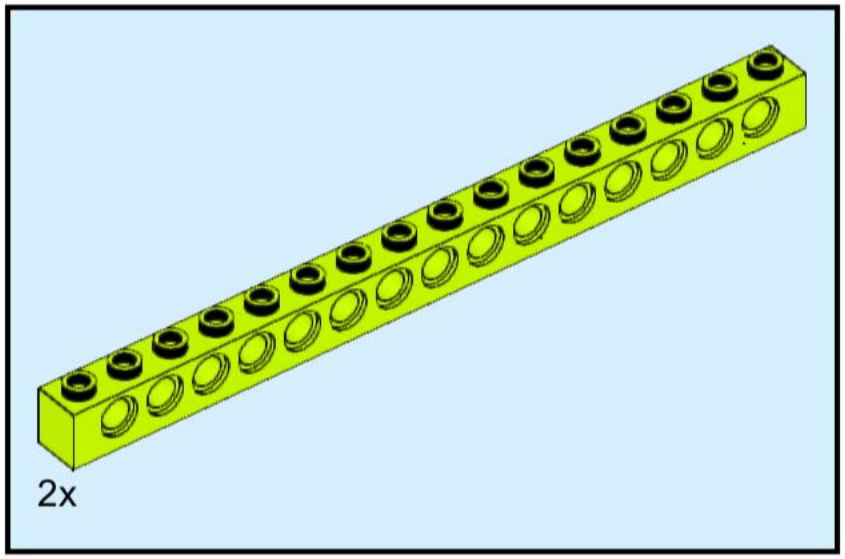

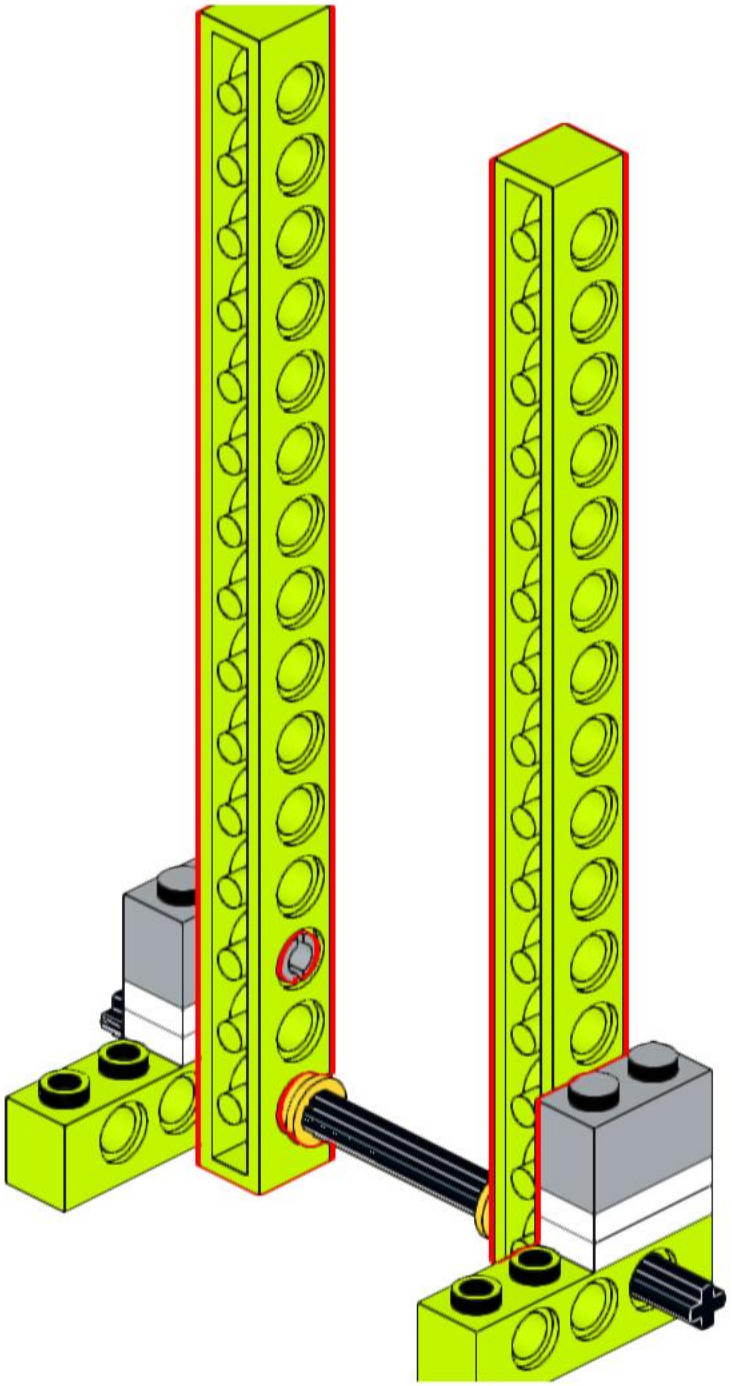

4

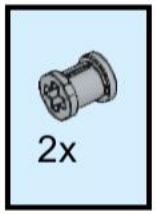

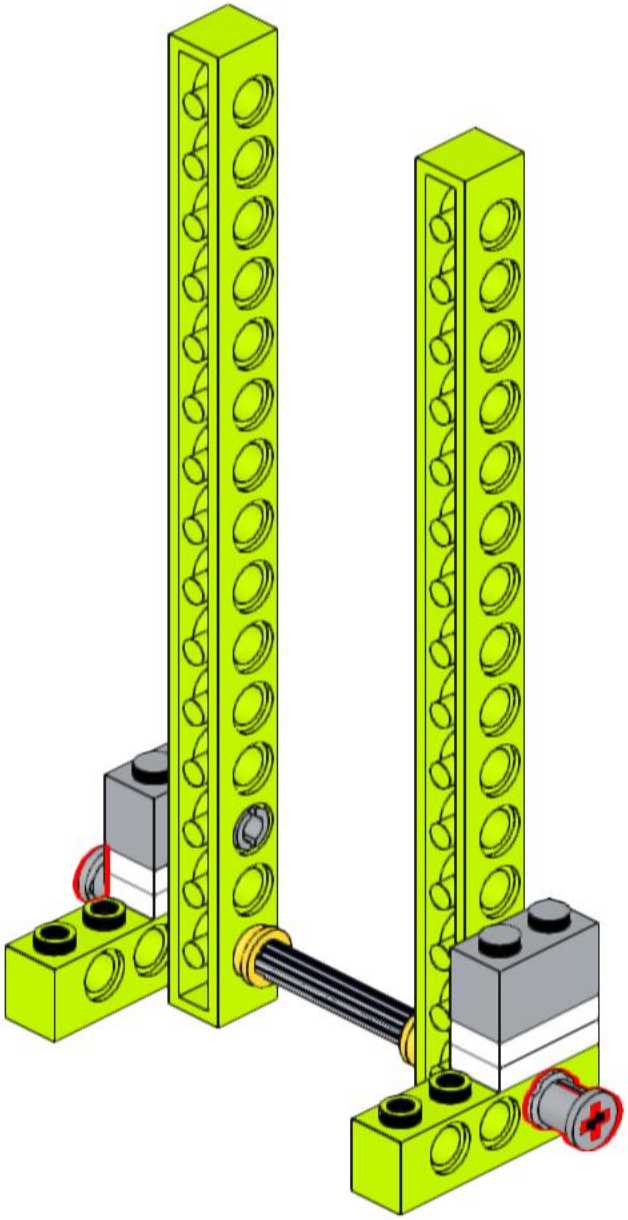

5

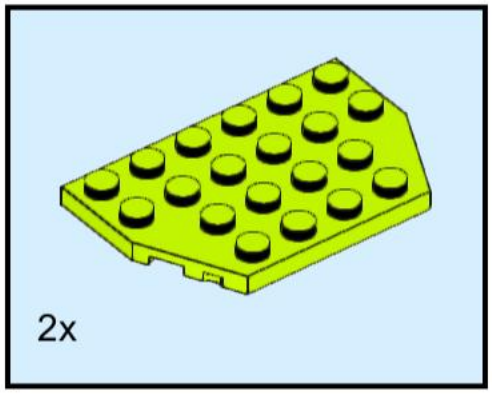

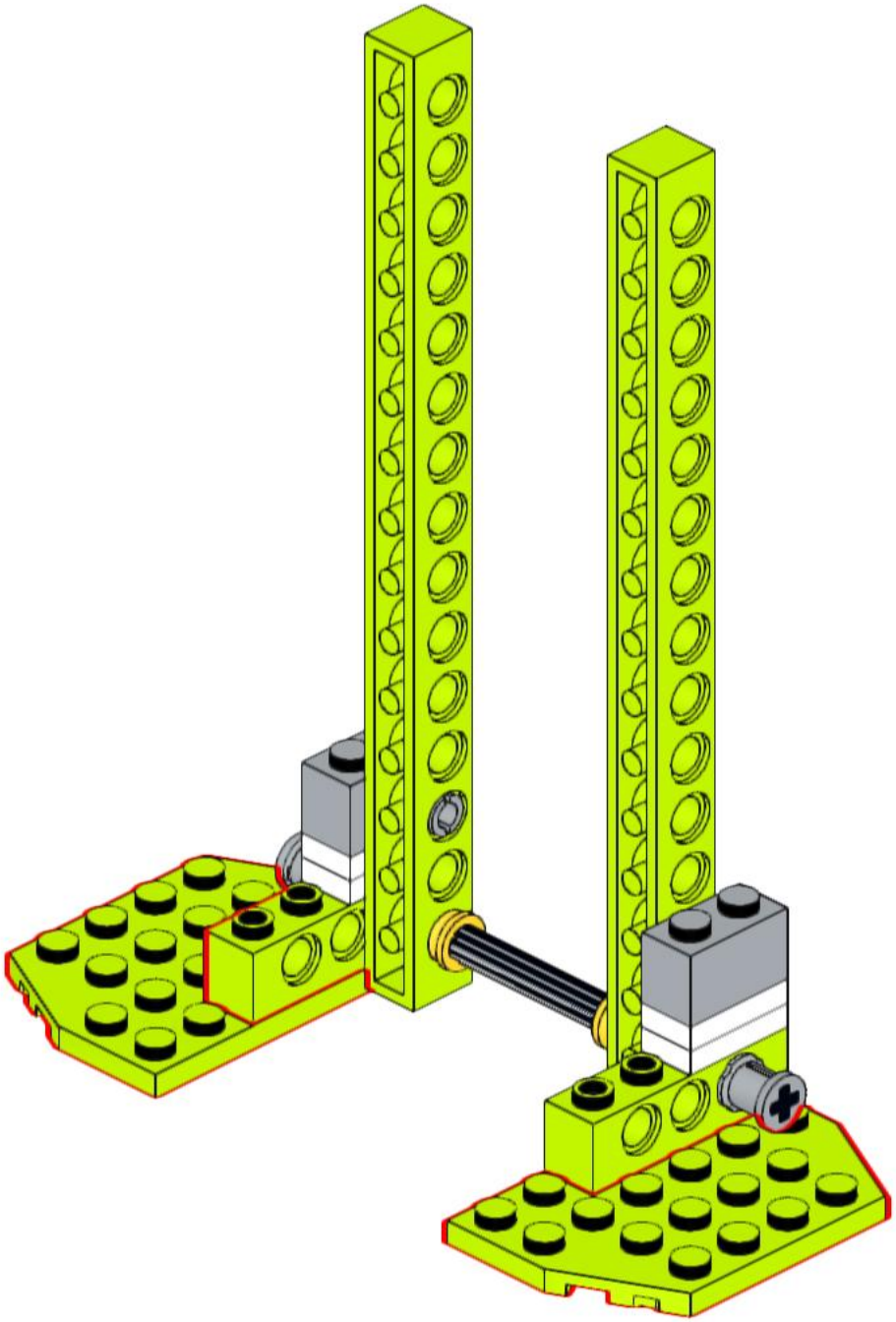

6

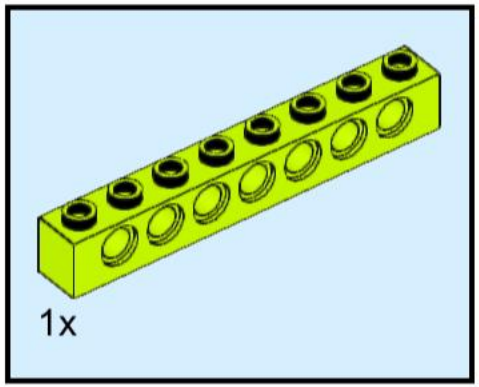

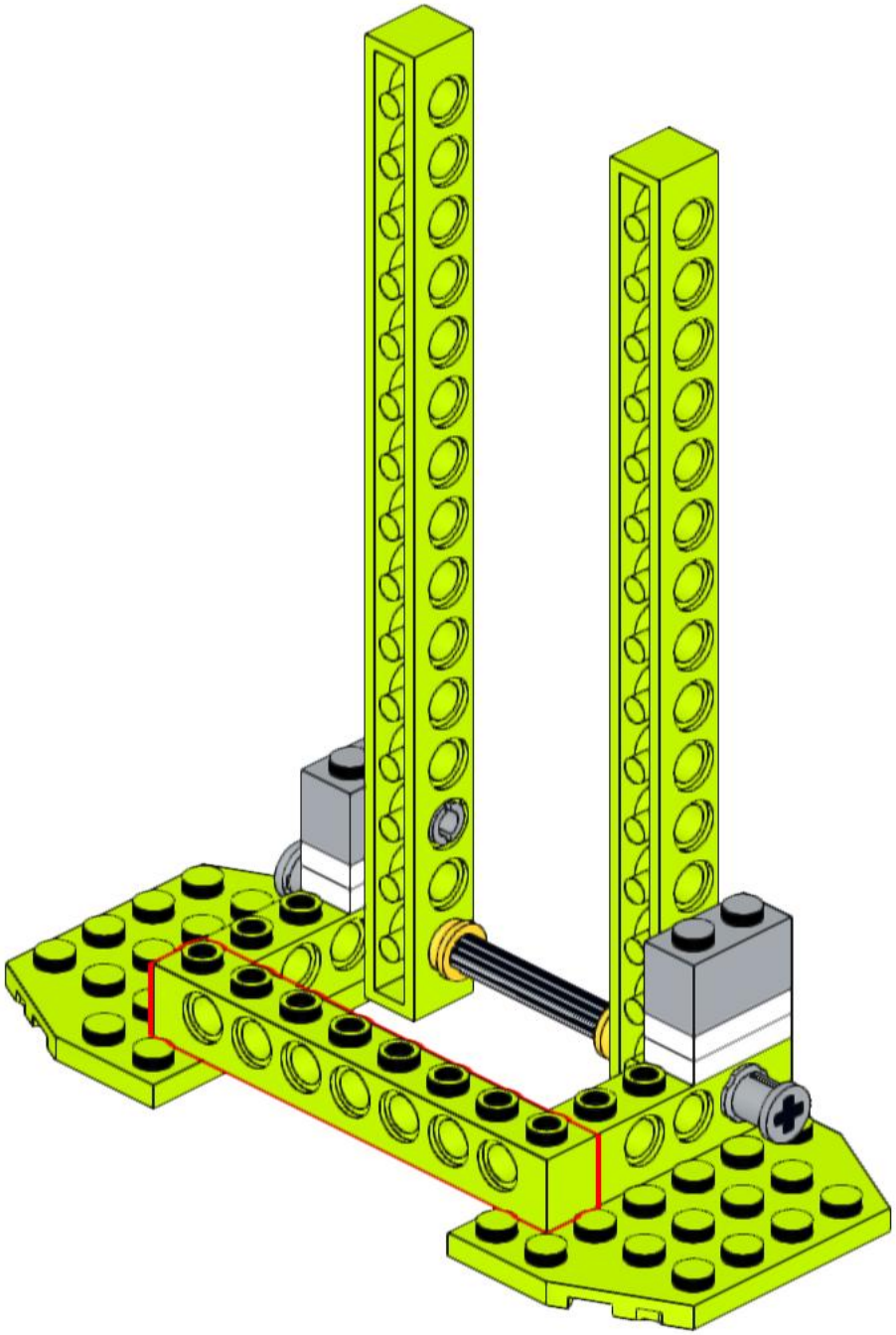

7

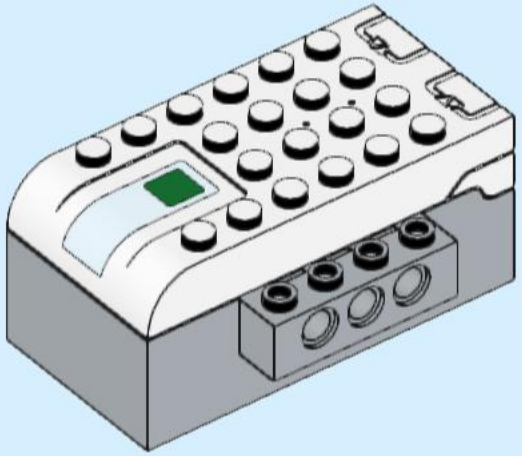

1x

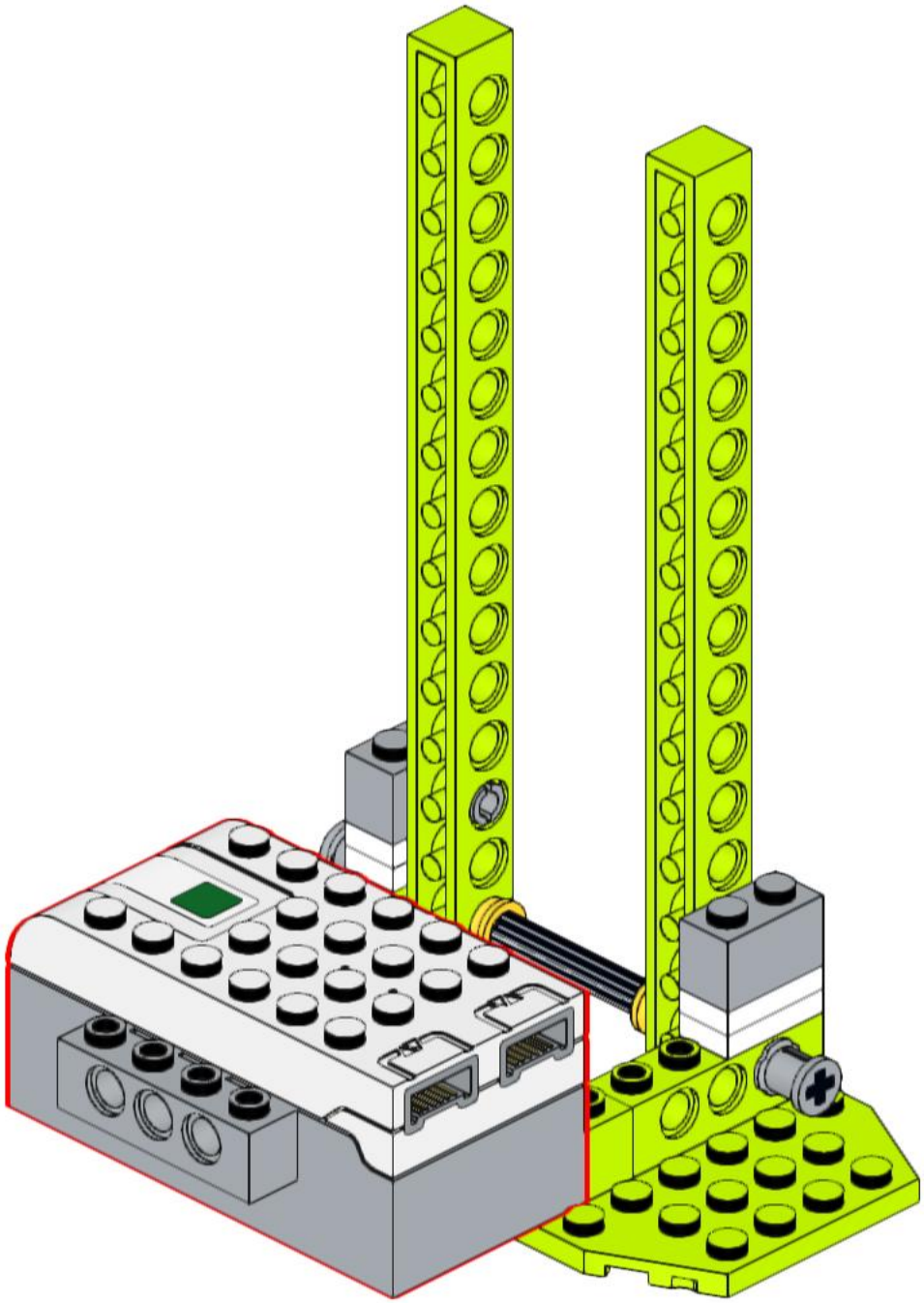

8

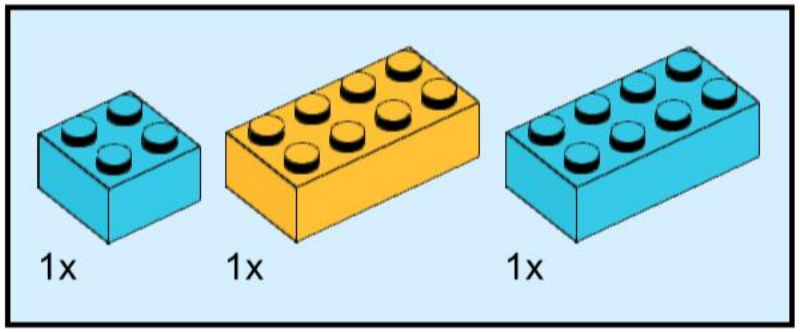

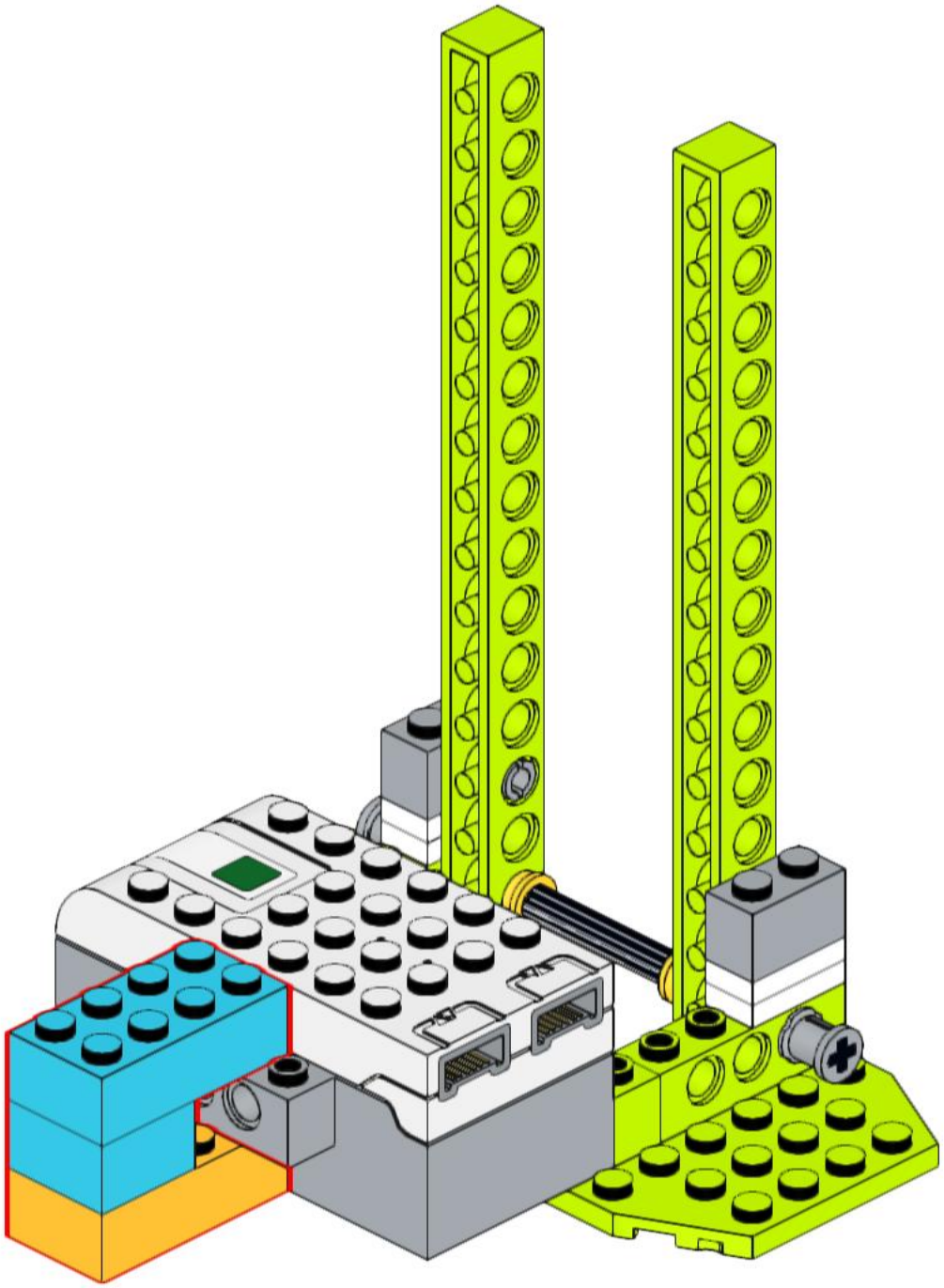

9

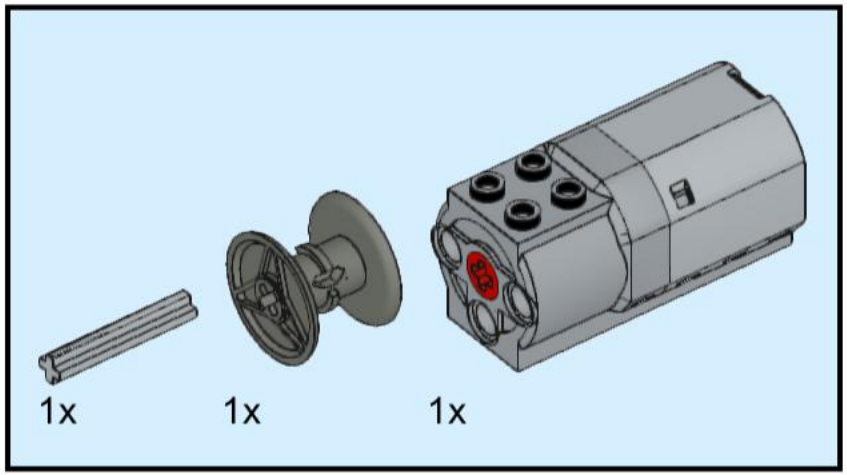

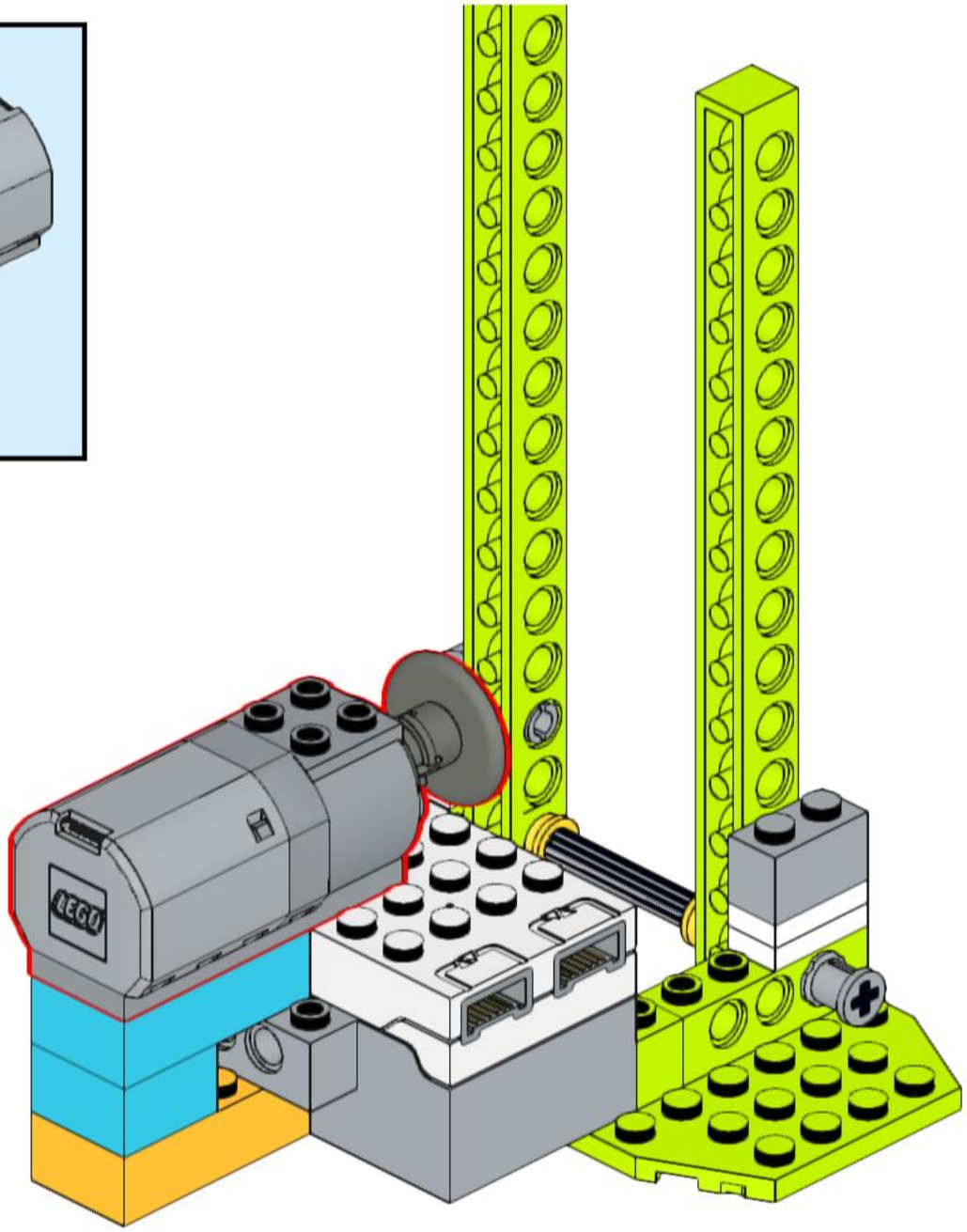

10

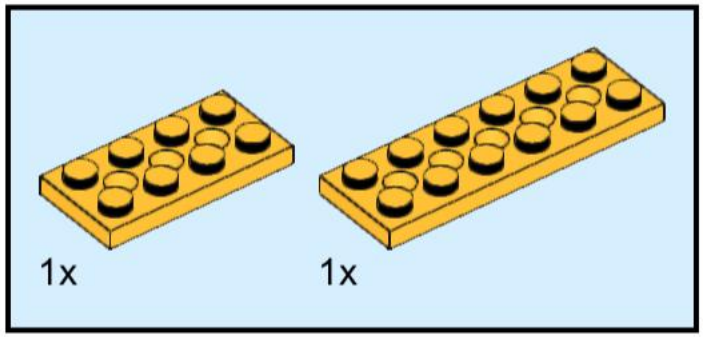

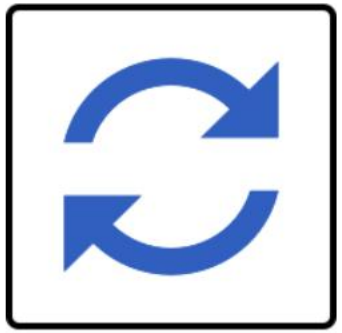

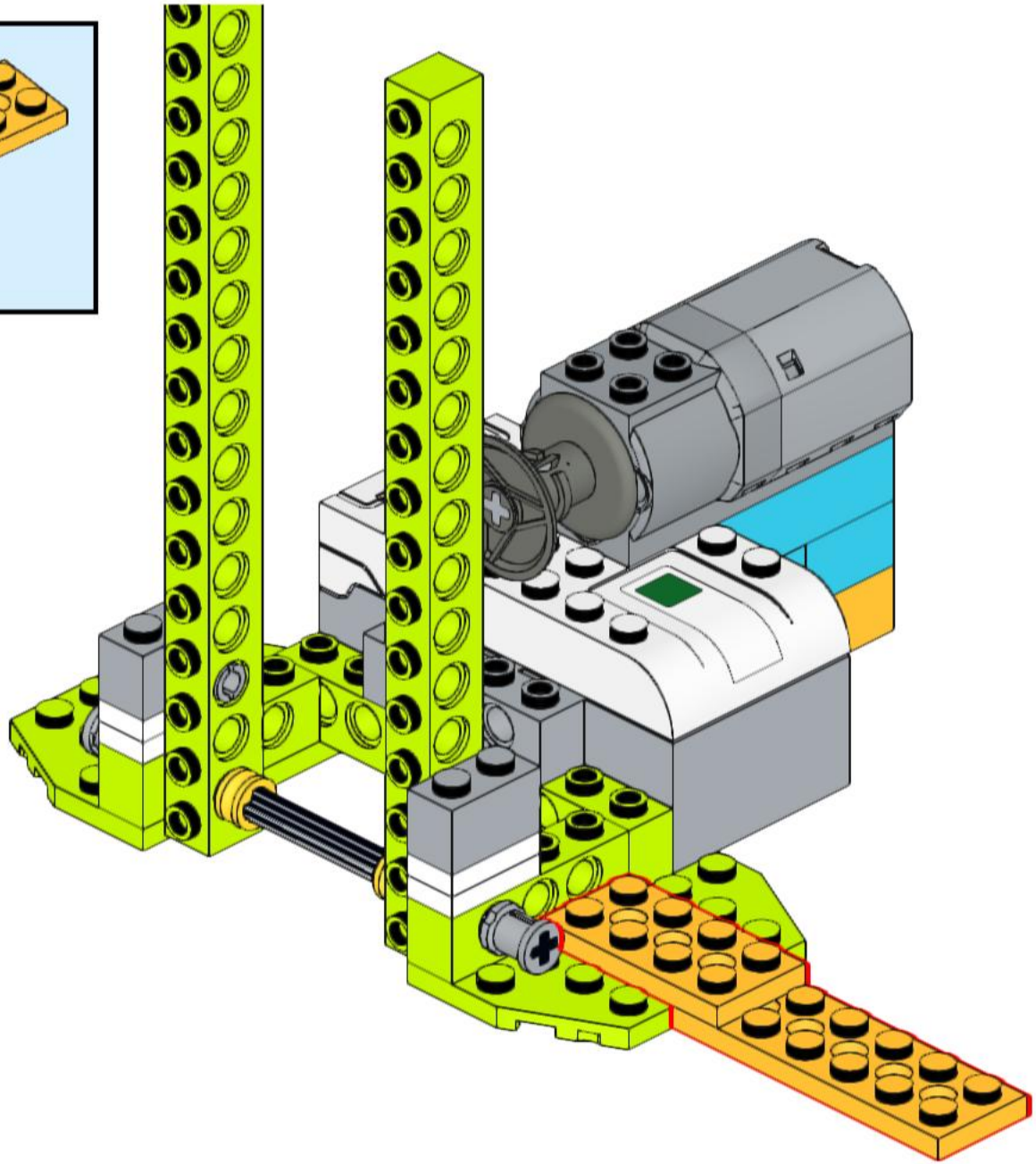

11

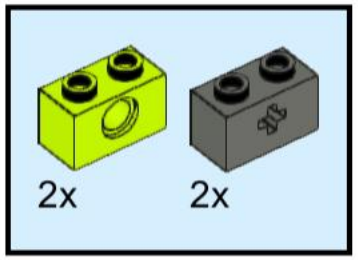

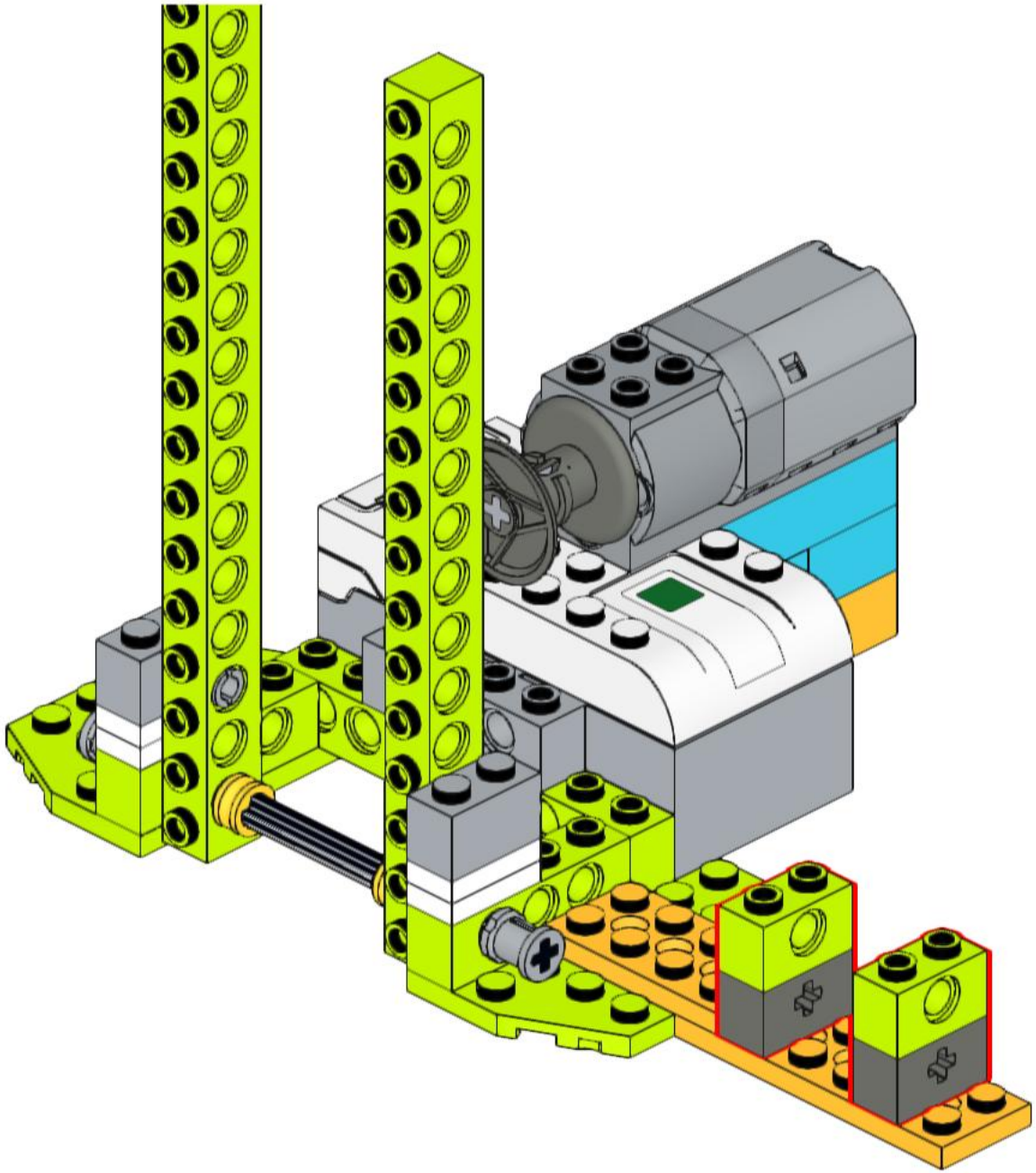

12

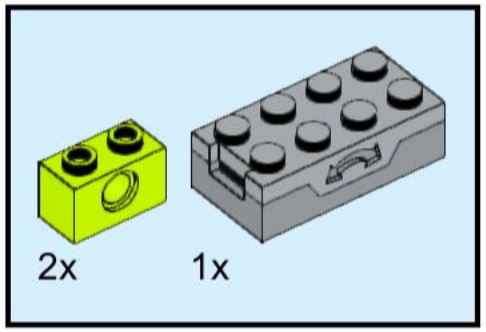

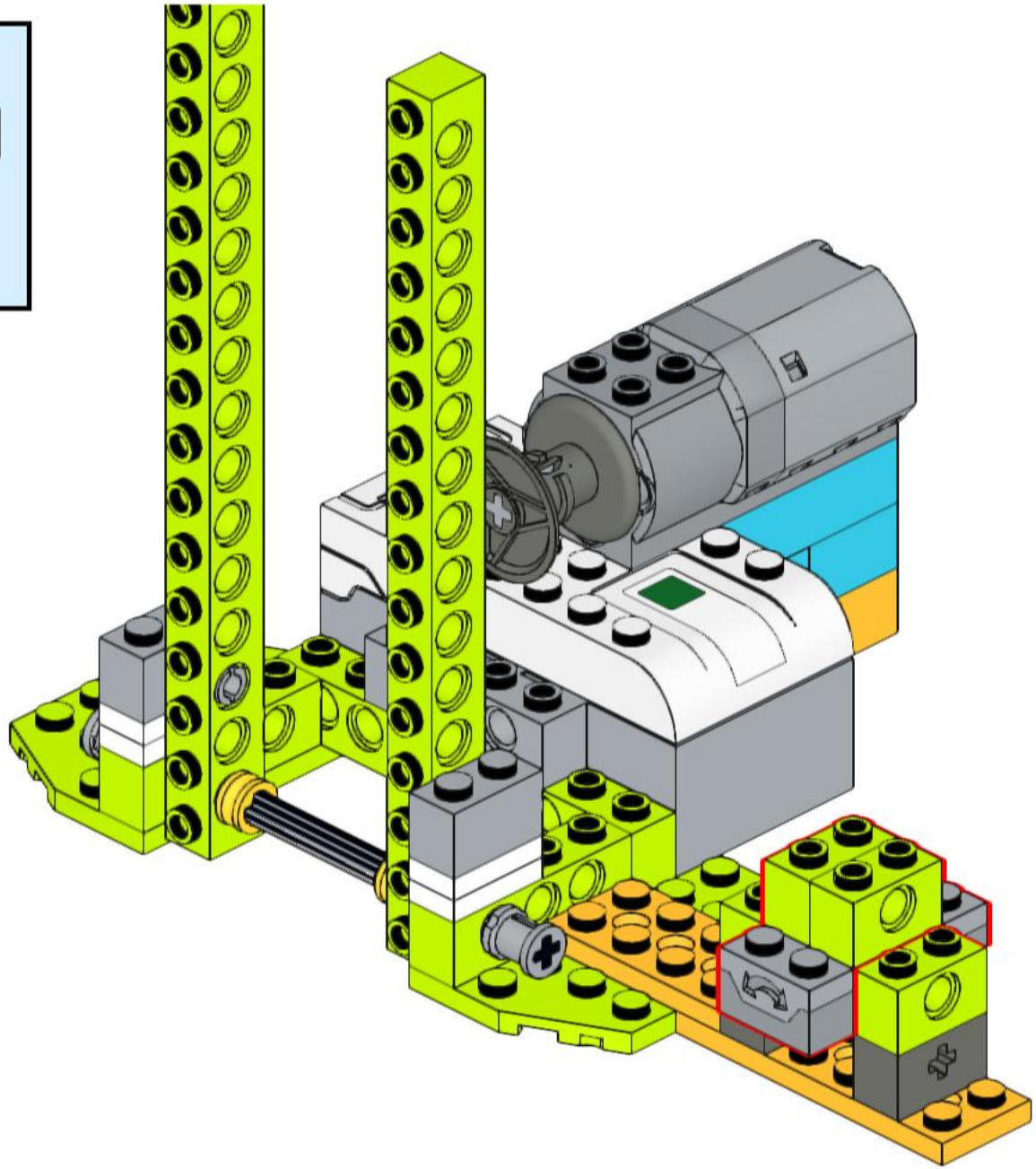

13

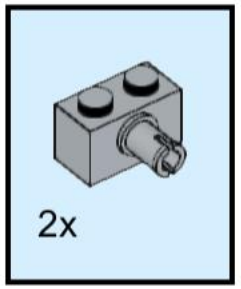

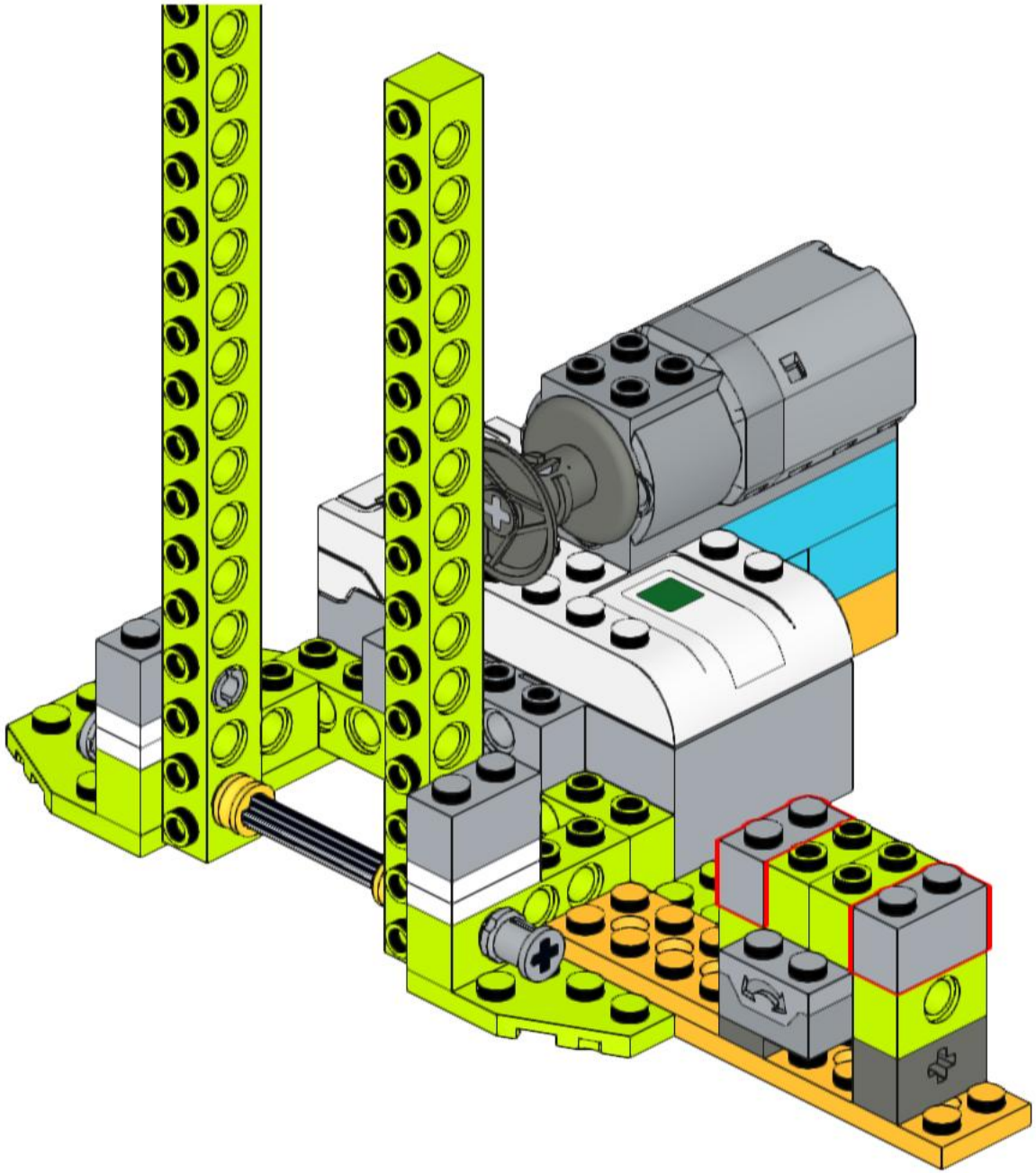

14

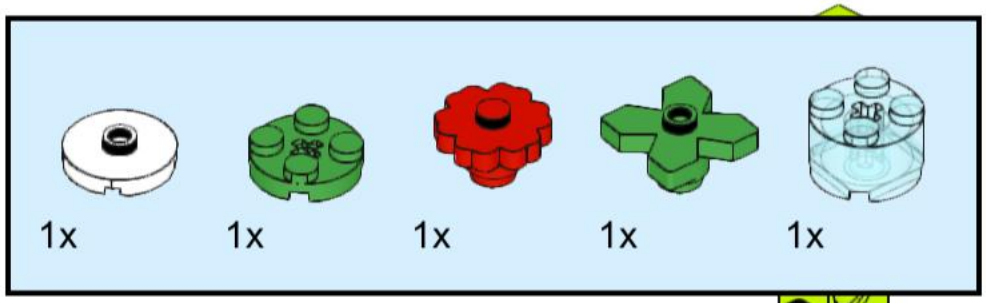

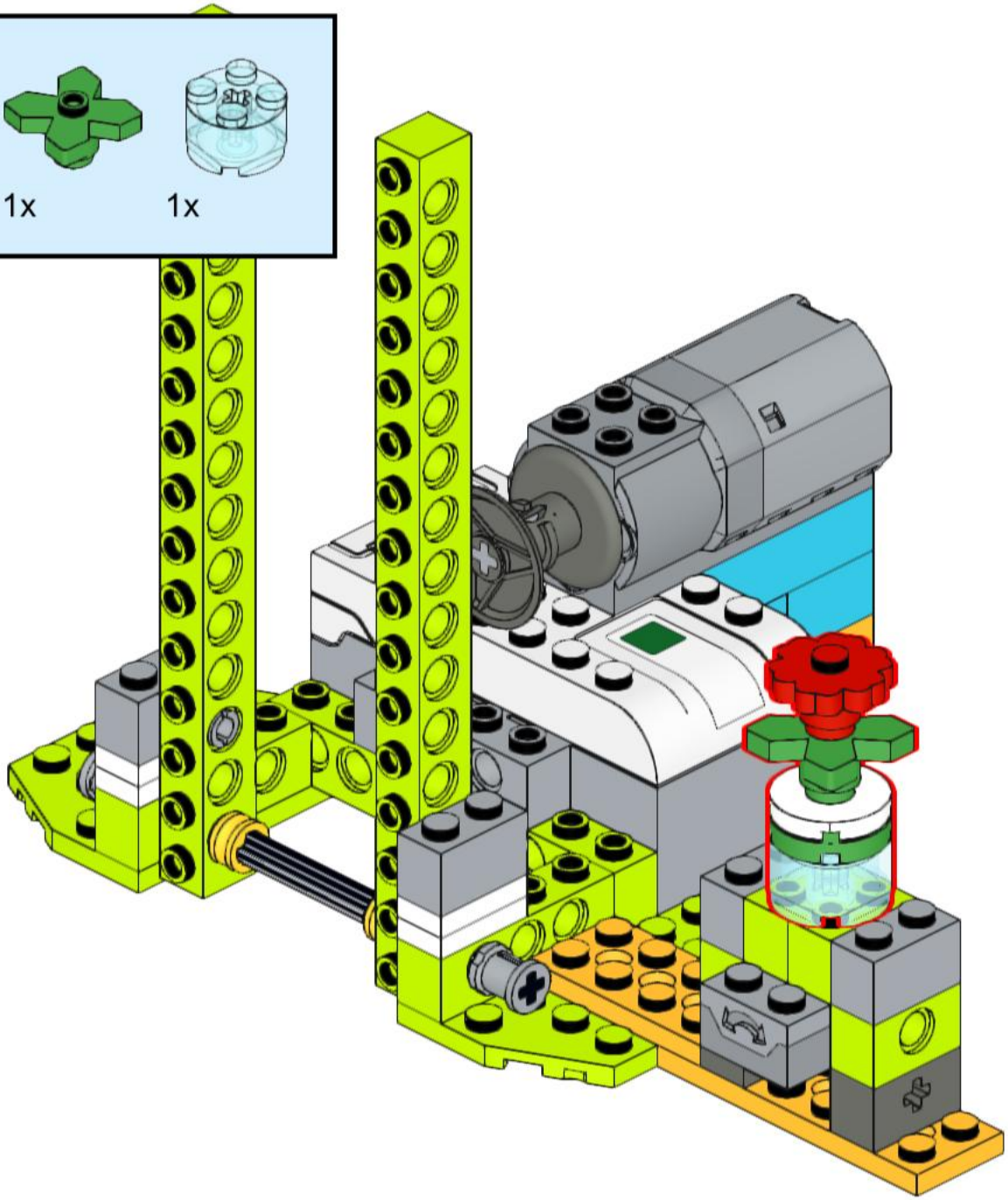

15

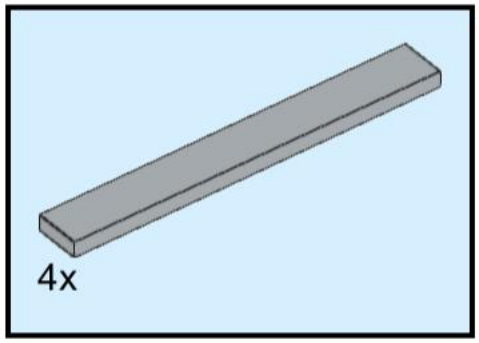

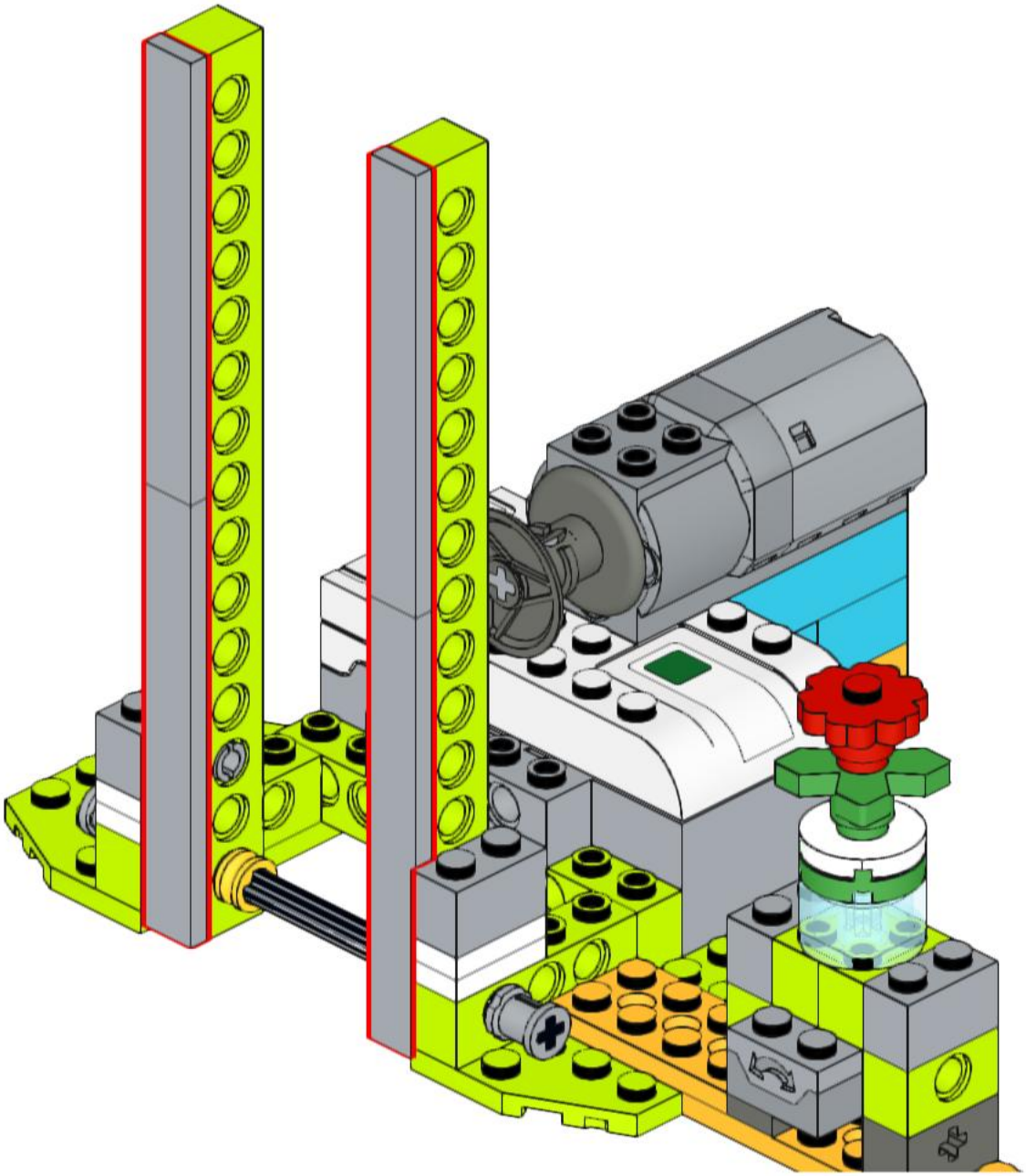

16

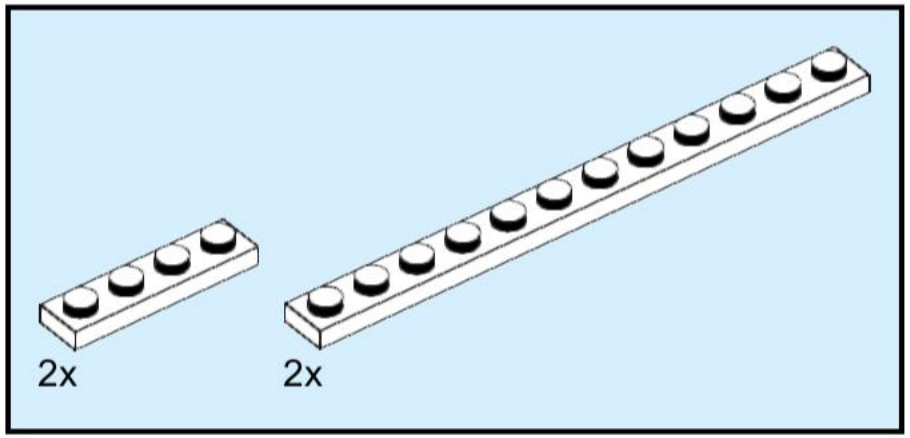

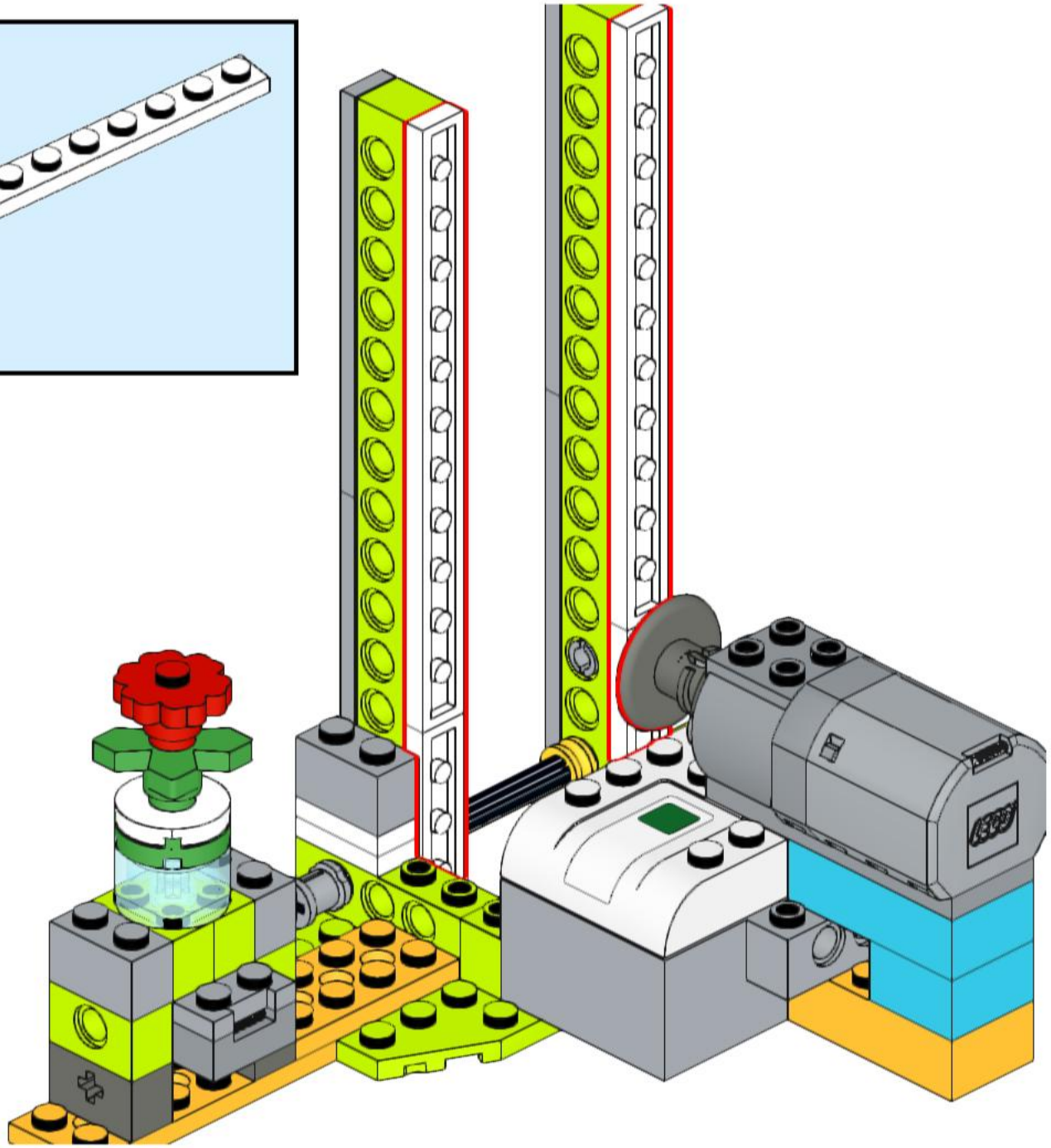

17

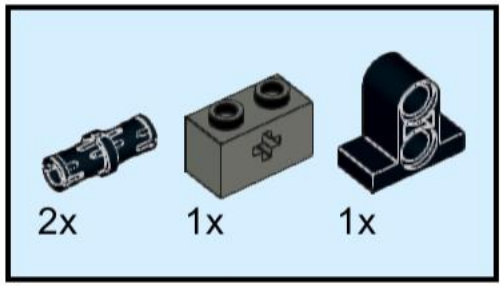

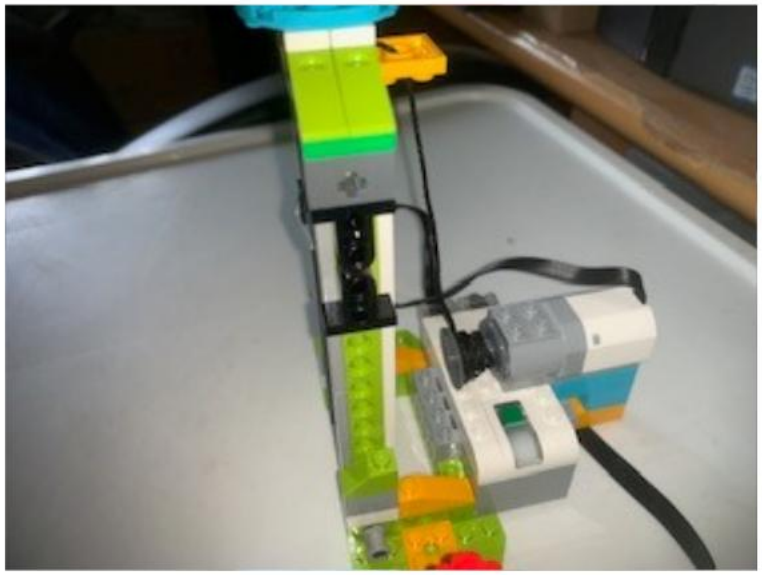

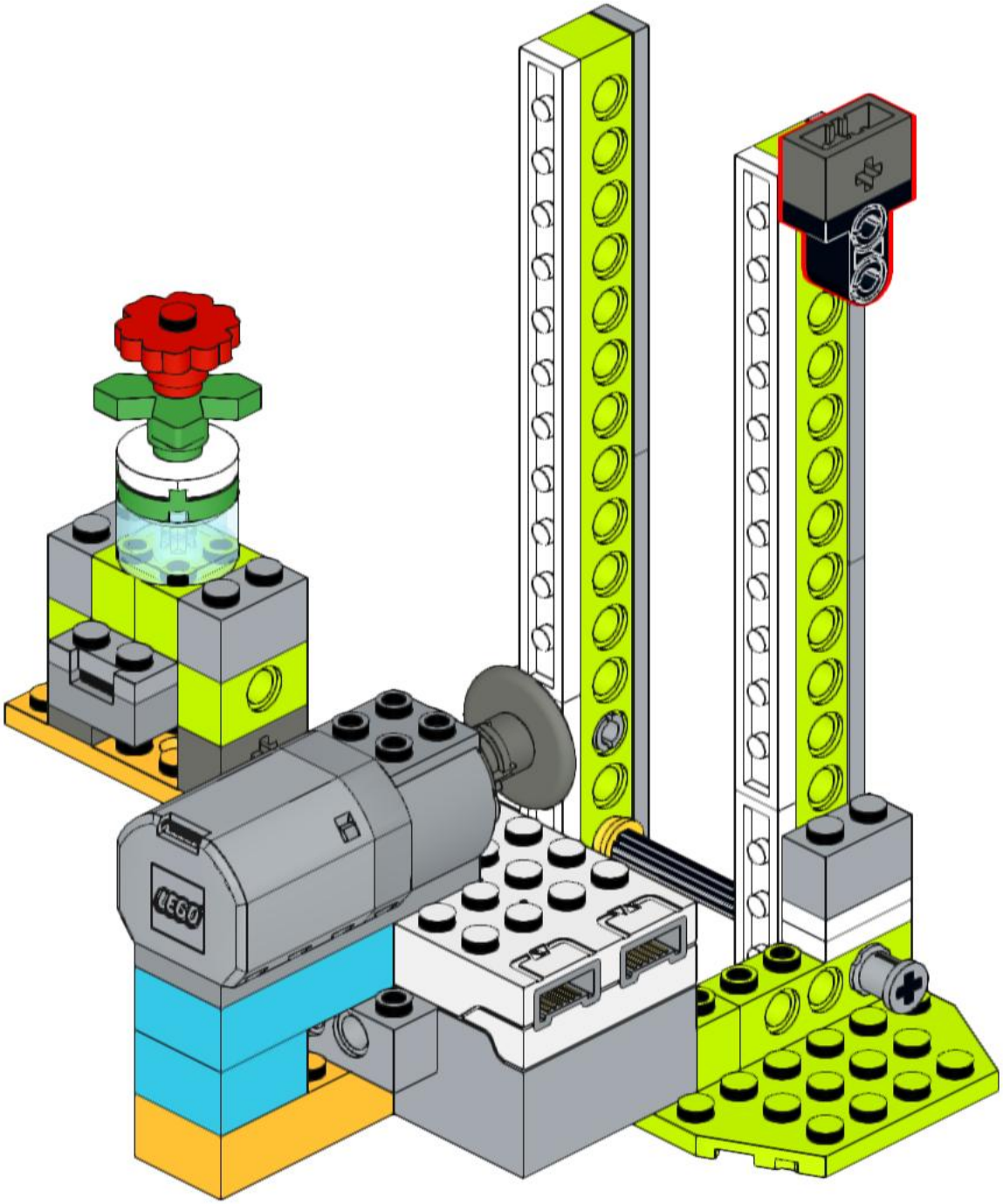

18

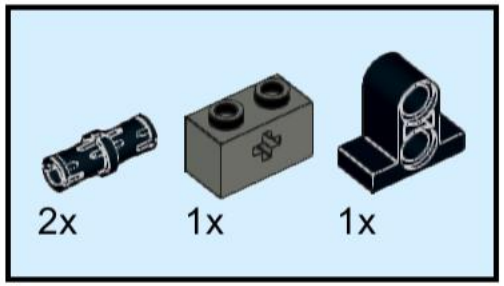

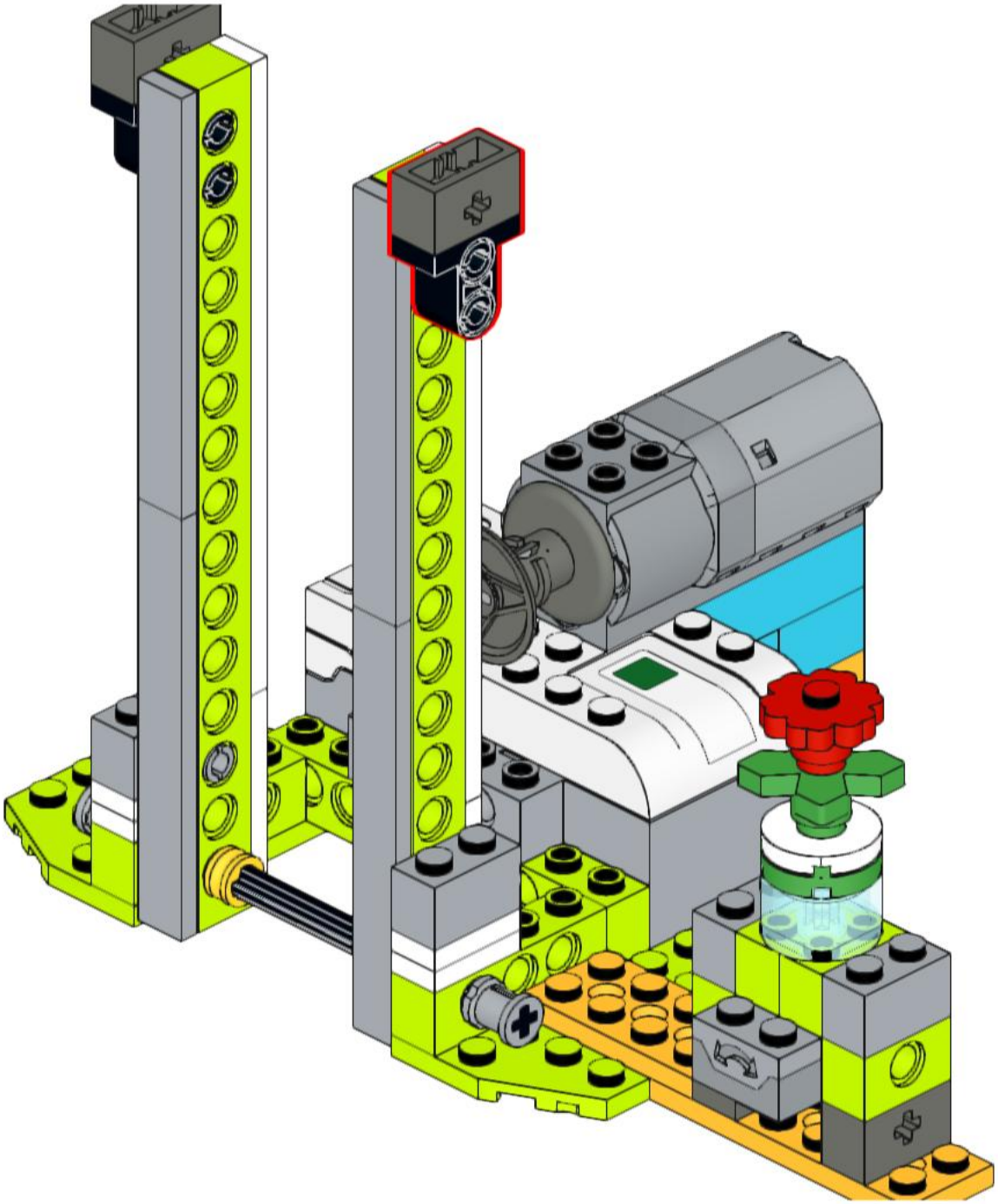

19

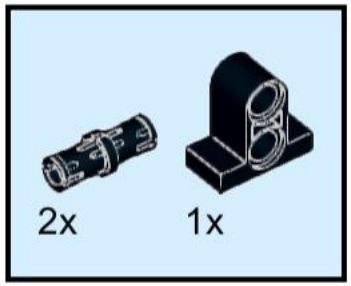

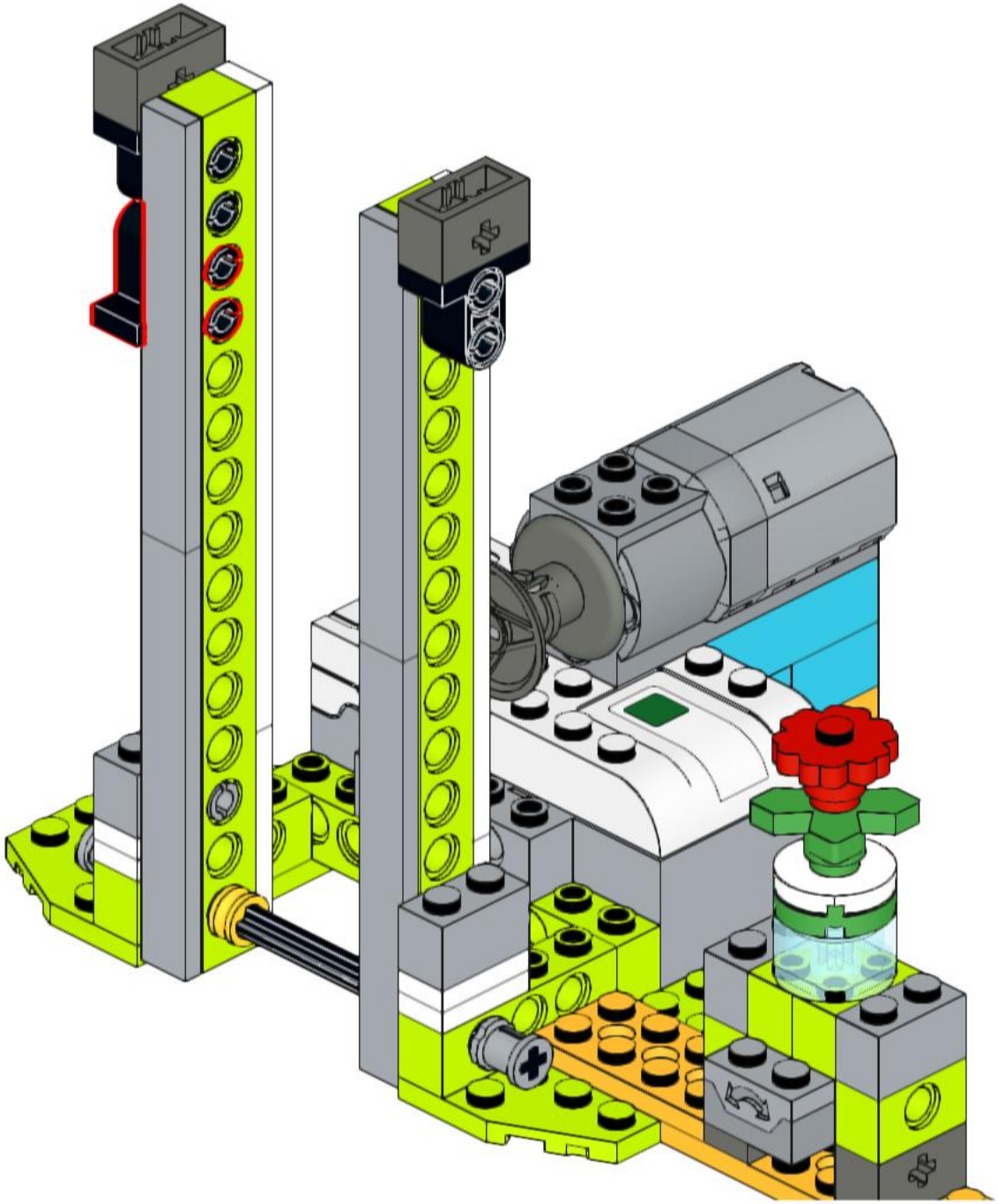

20

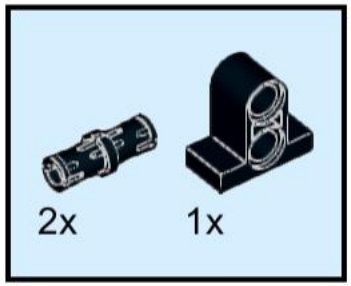

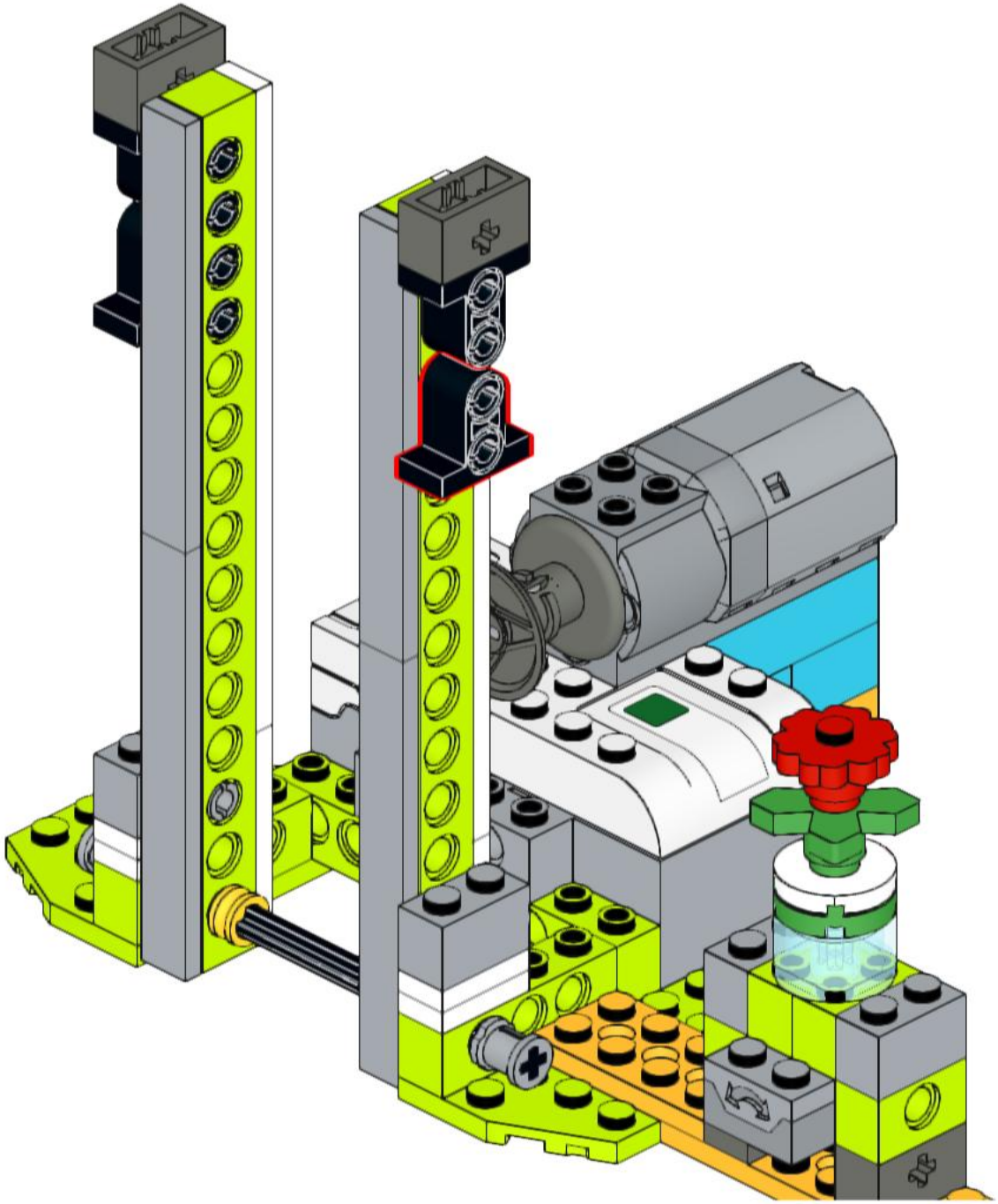

21

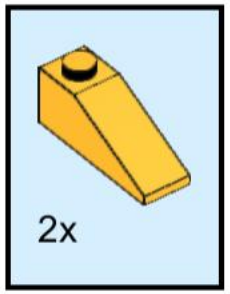

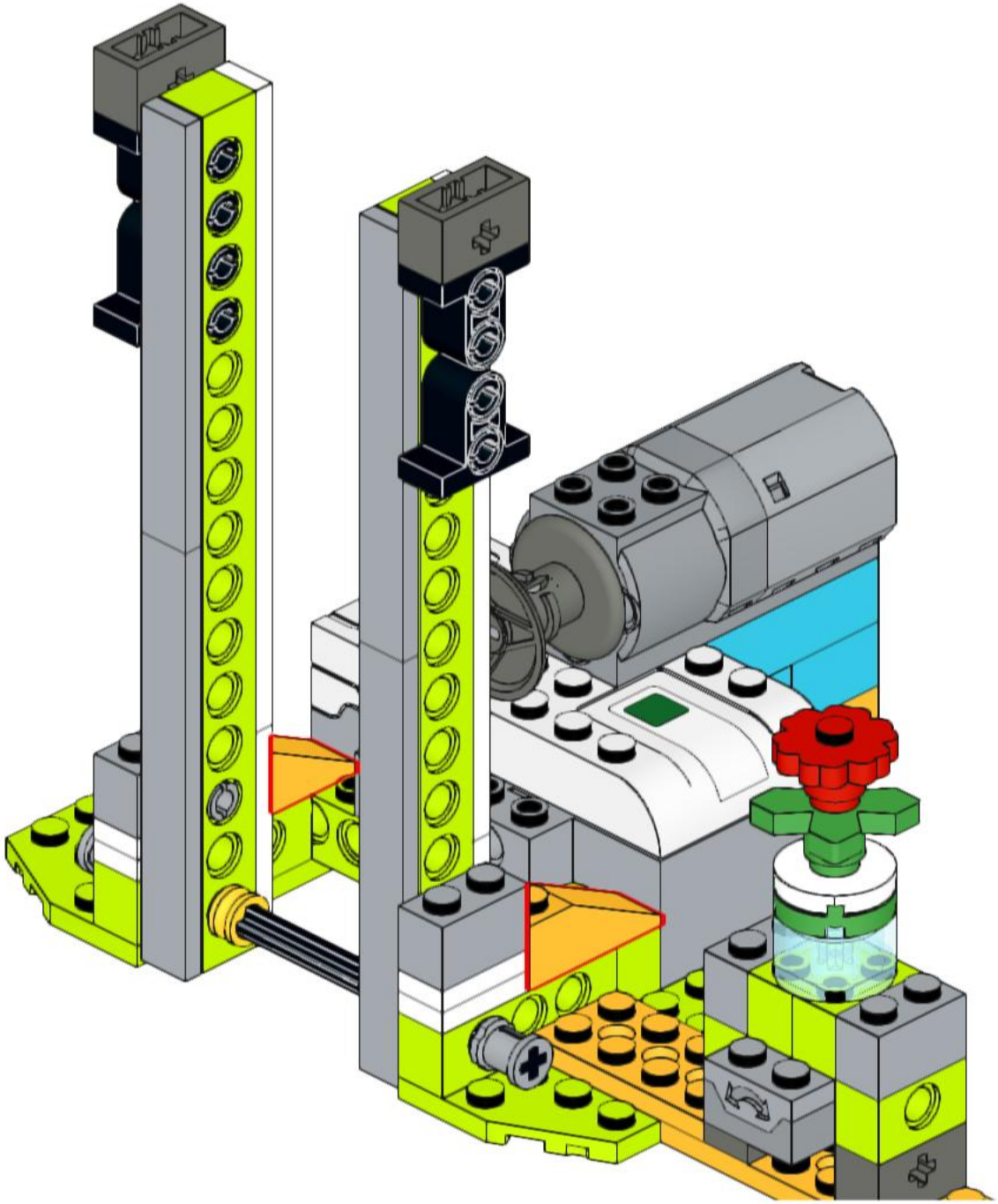

22

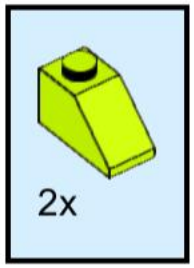

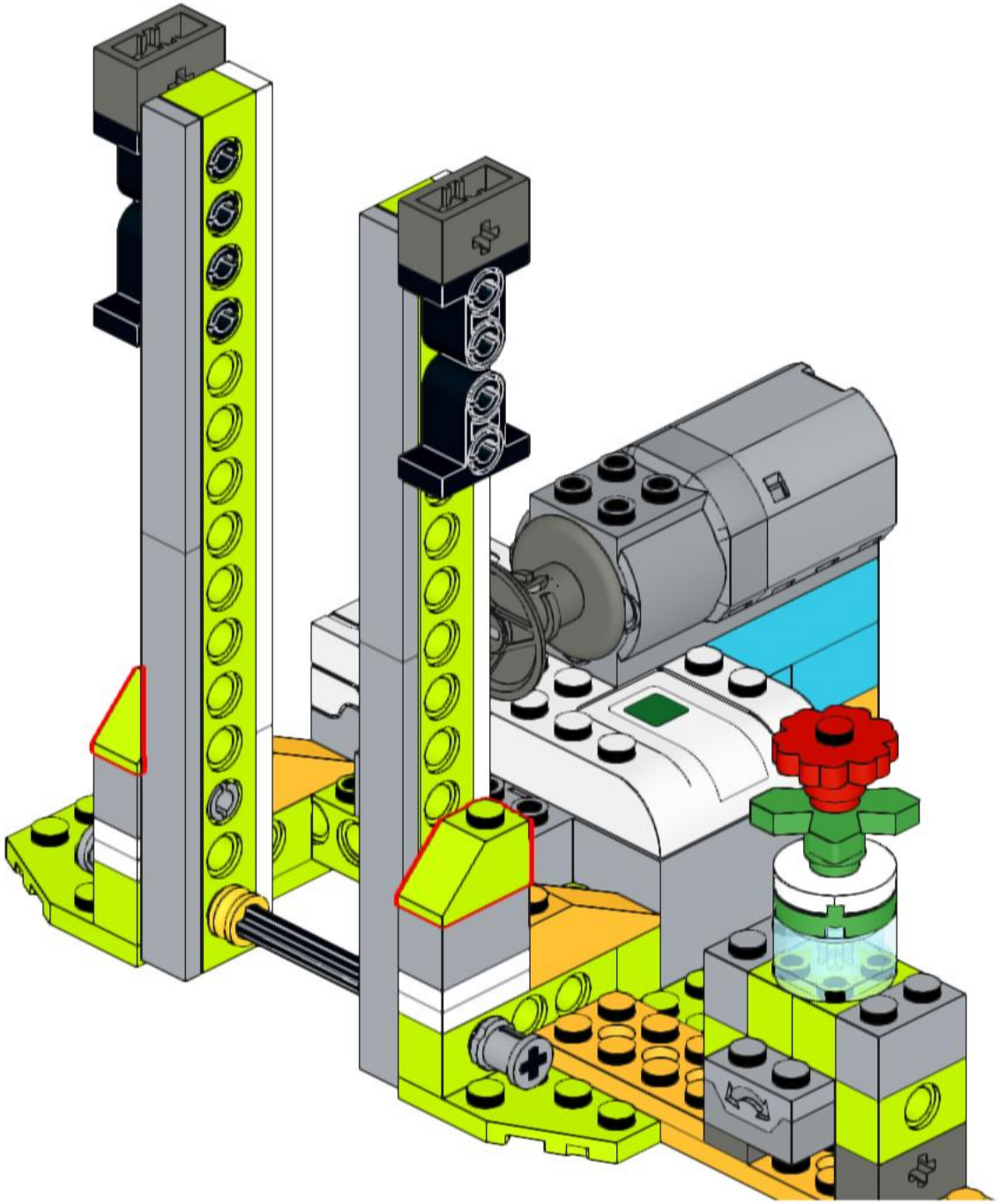

23

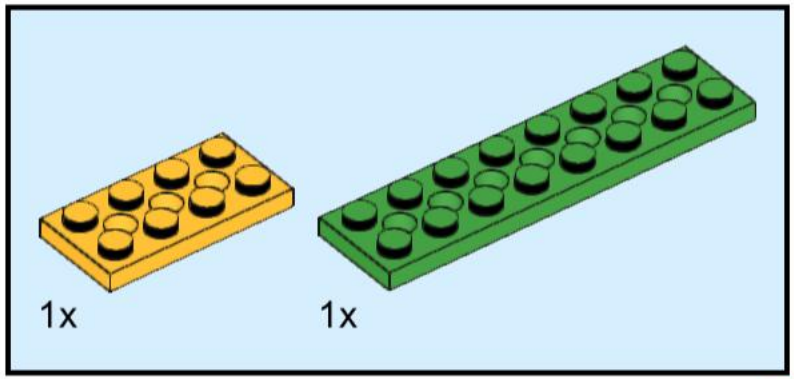

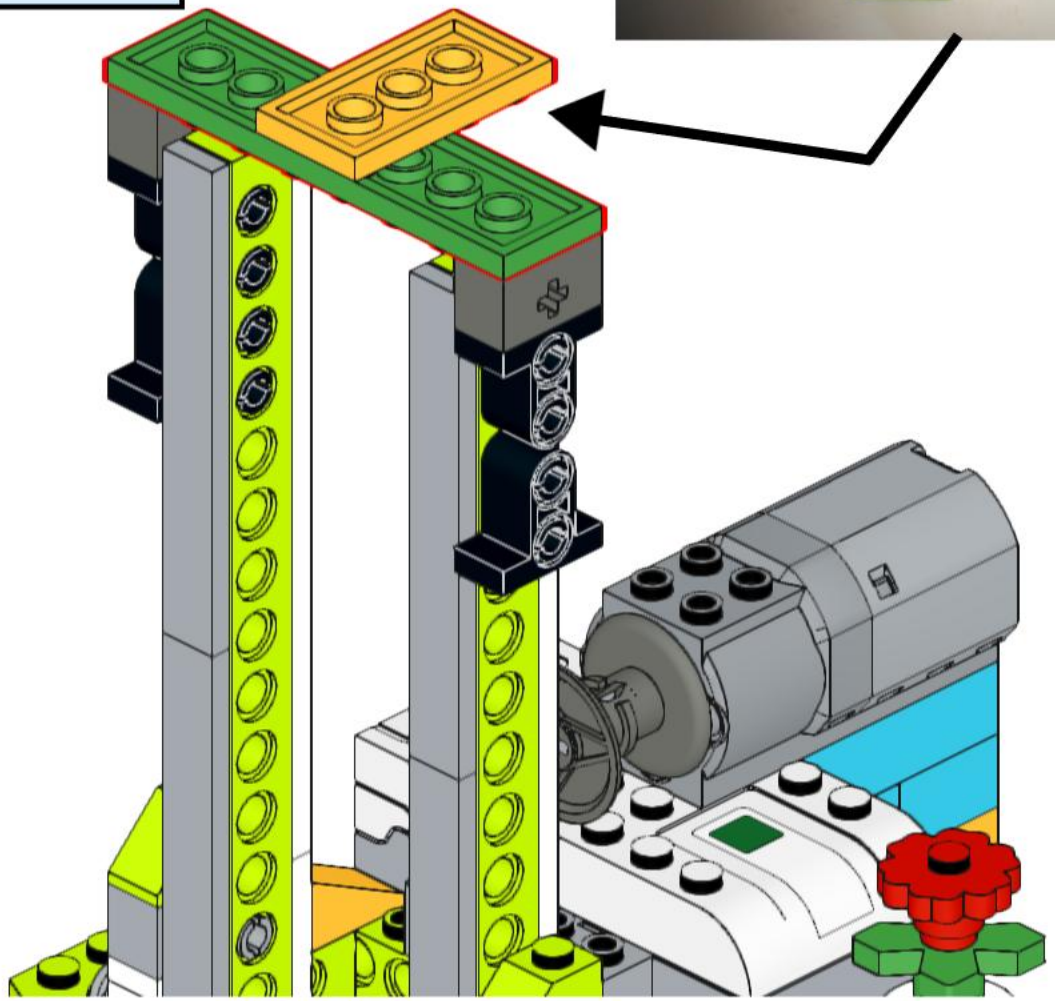

24

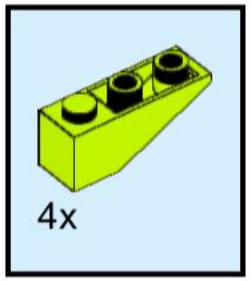

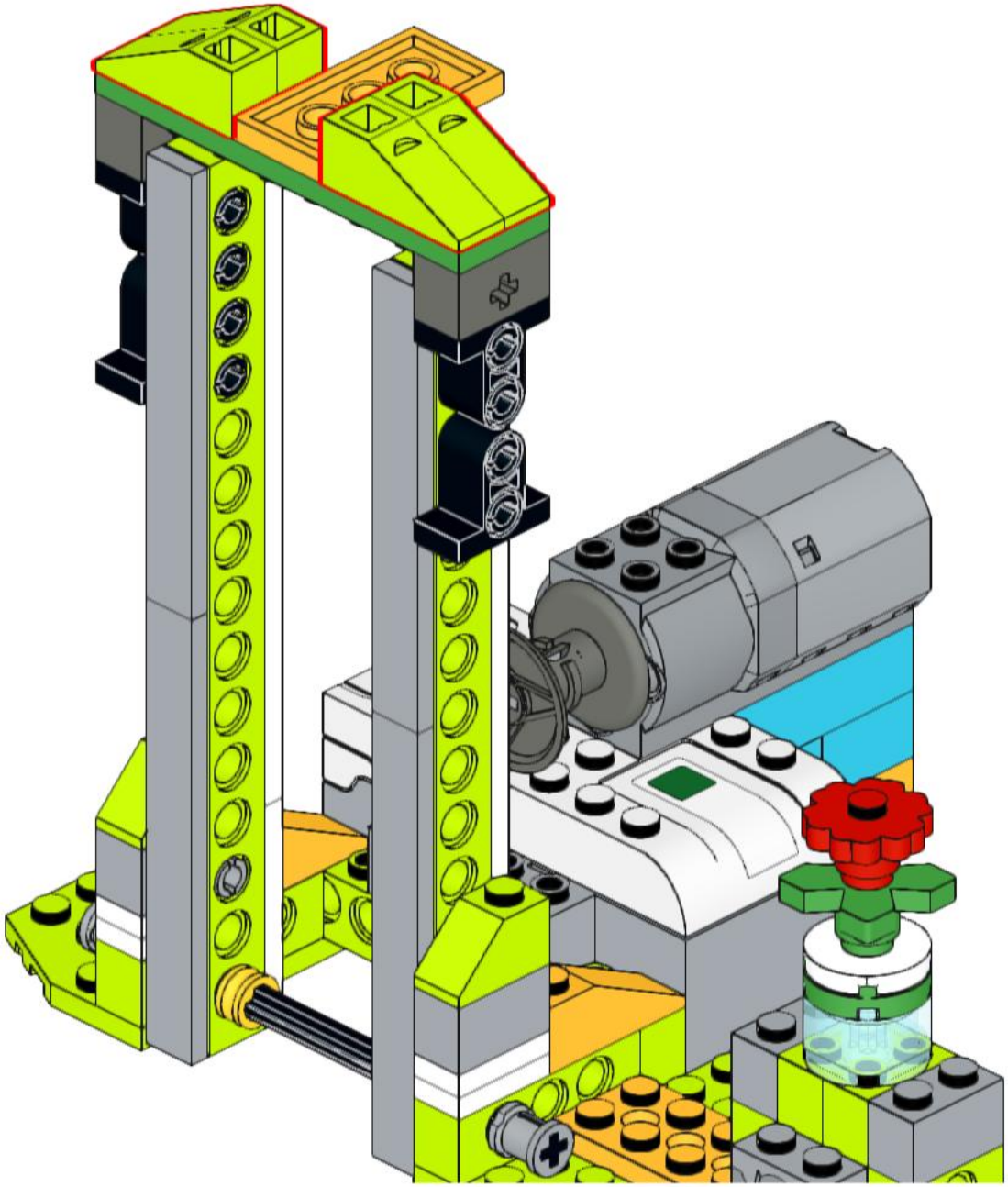

25

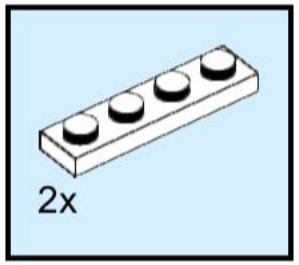

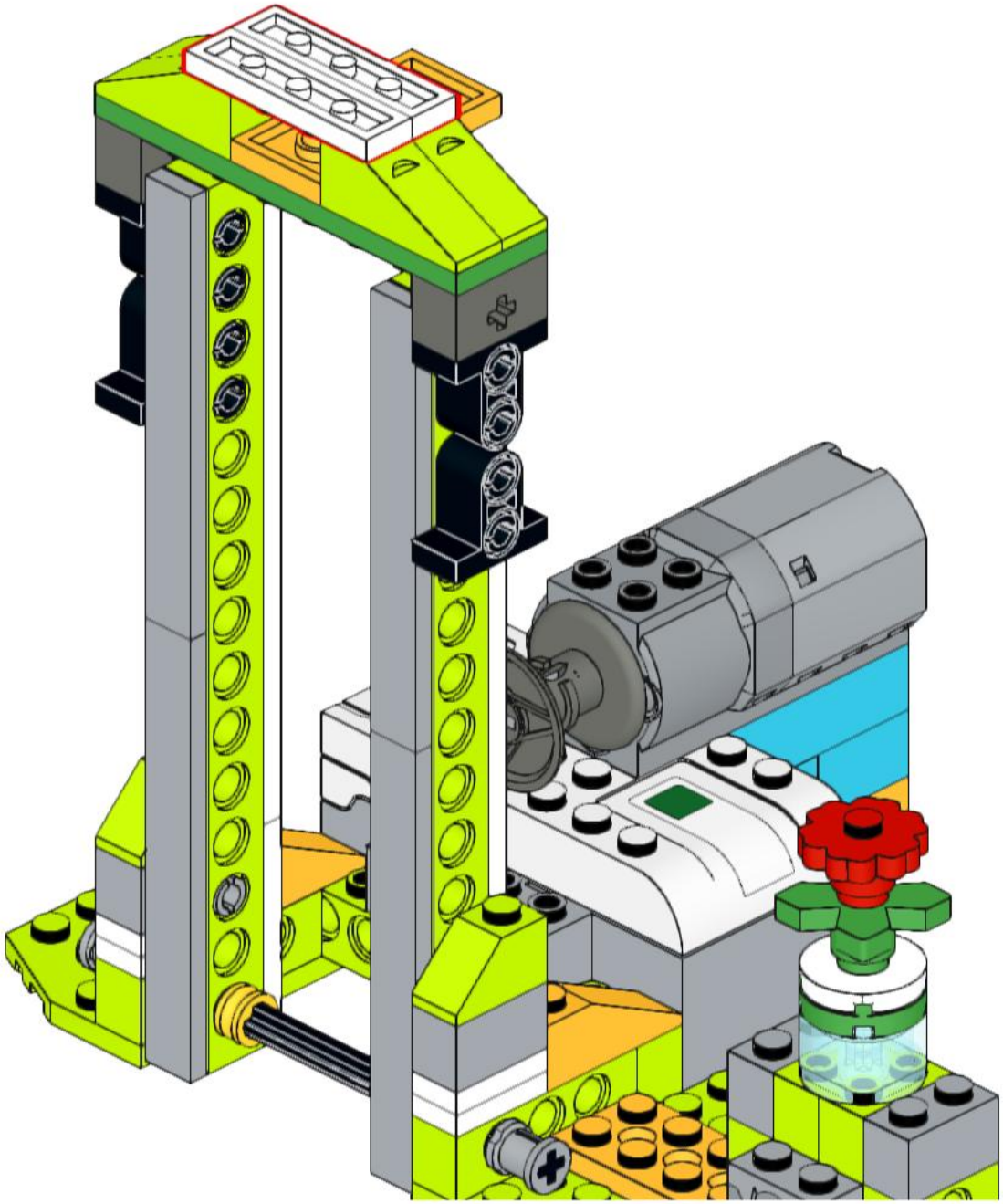

26

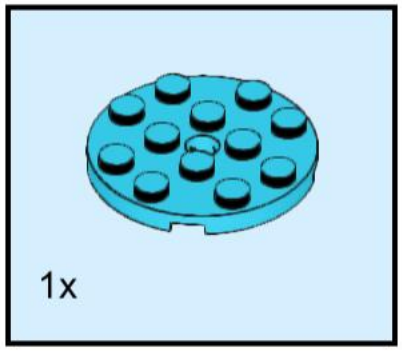

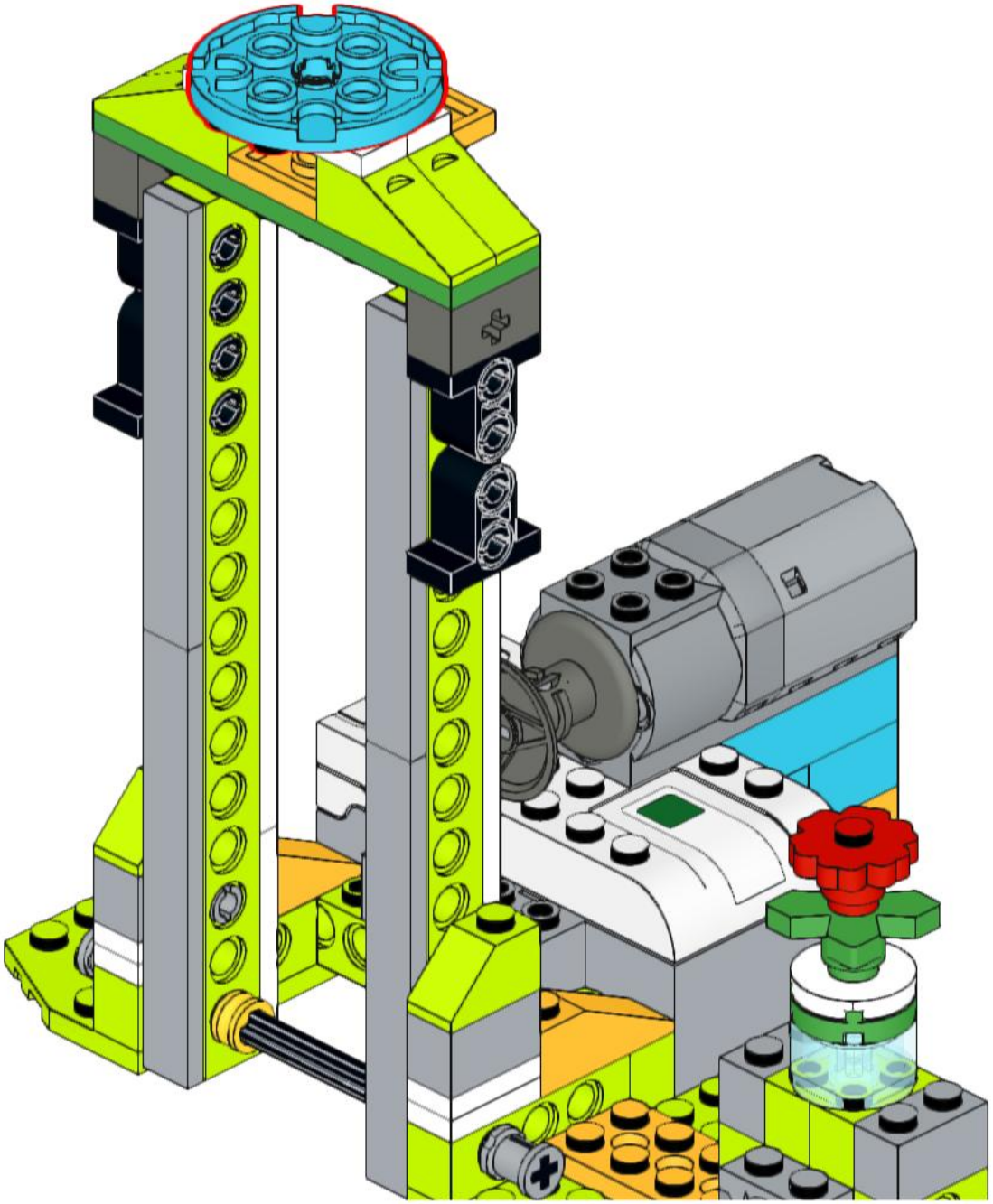

27

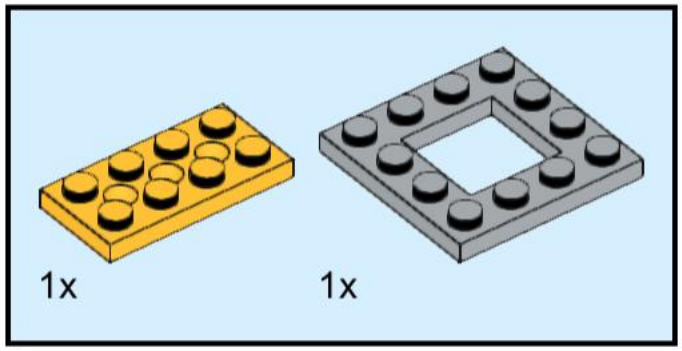

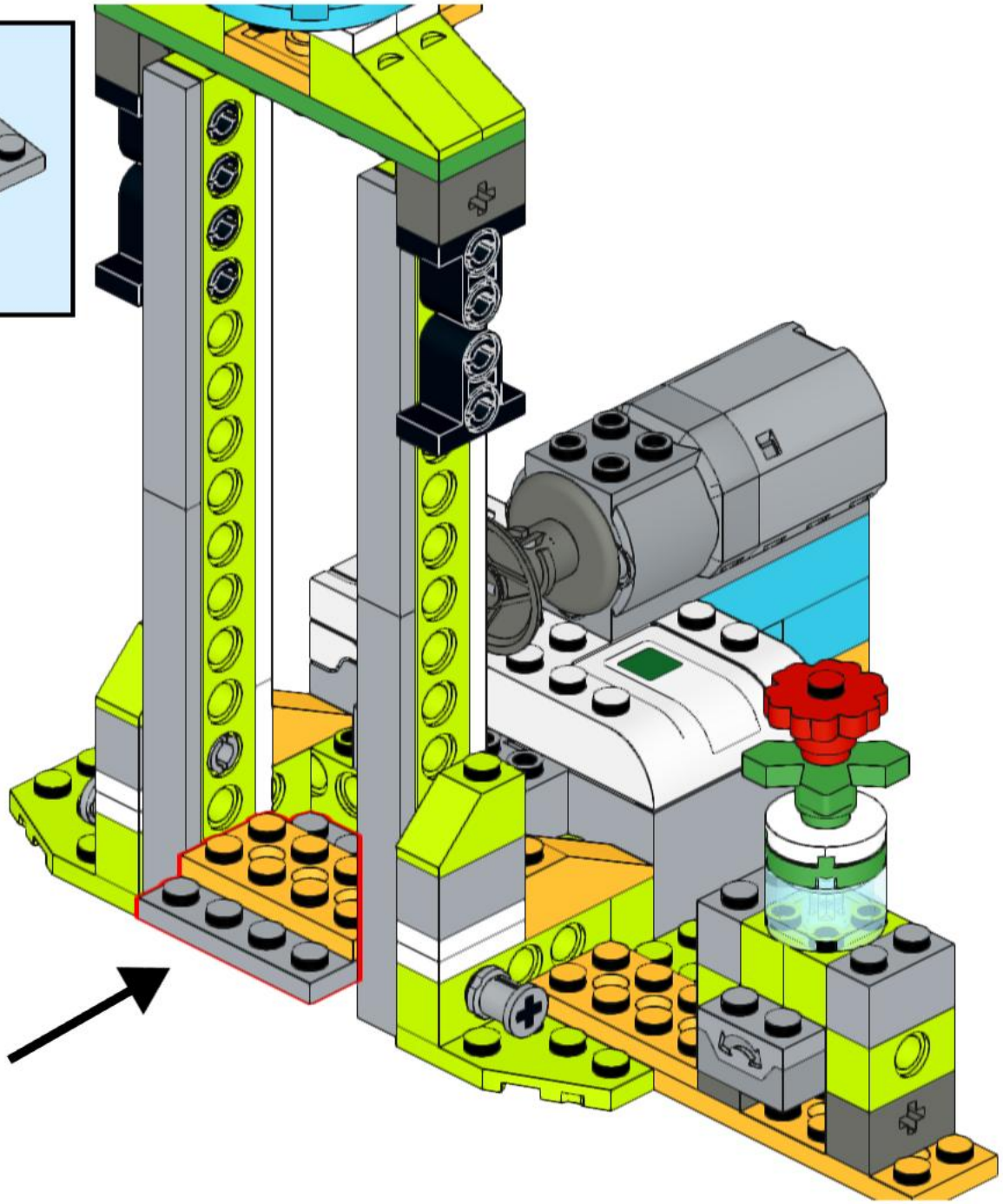

28

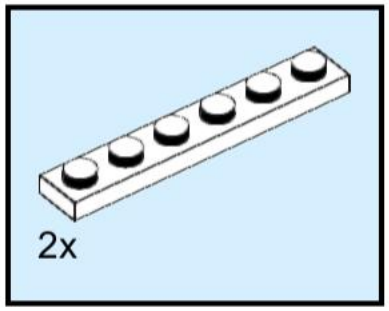

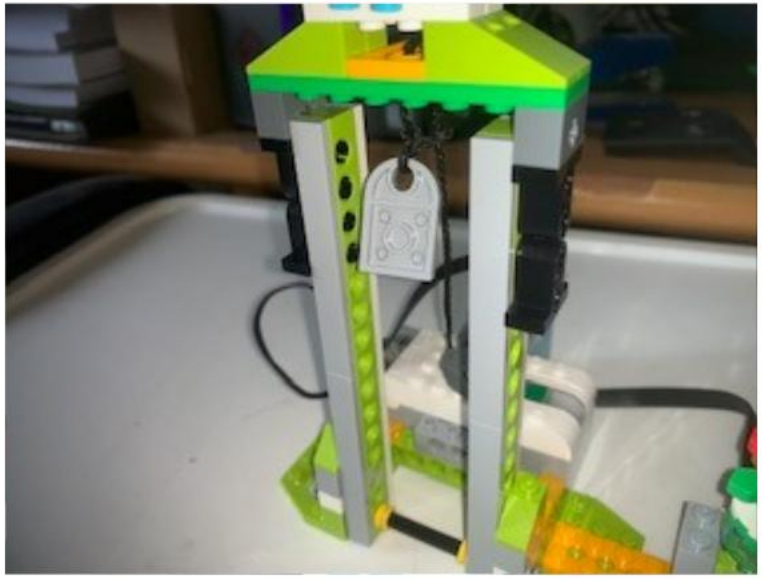

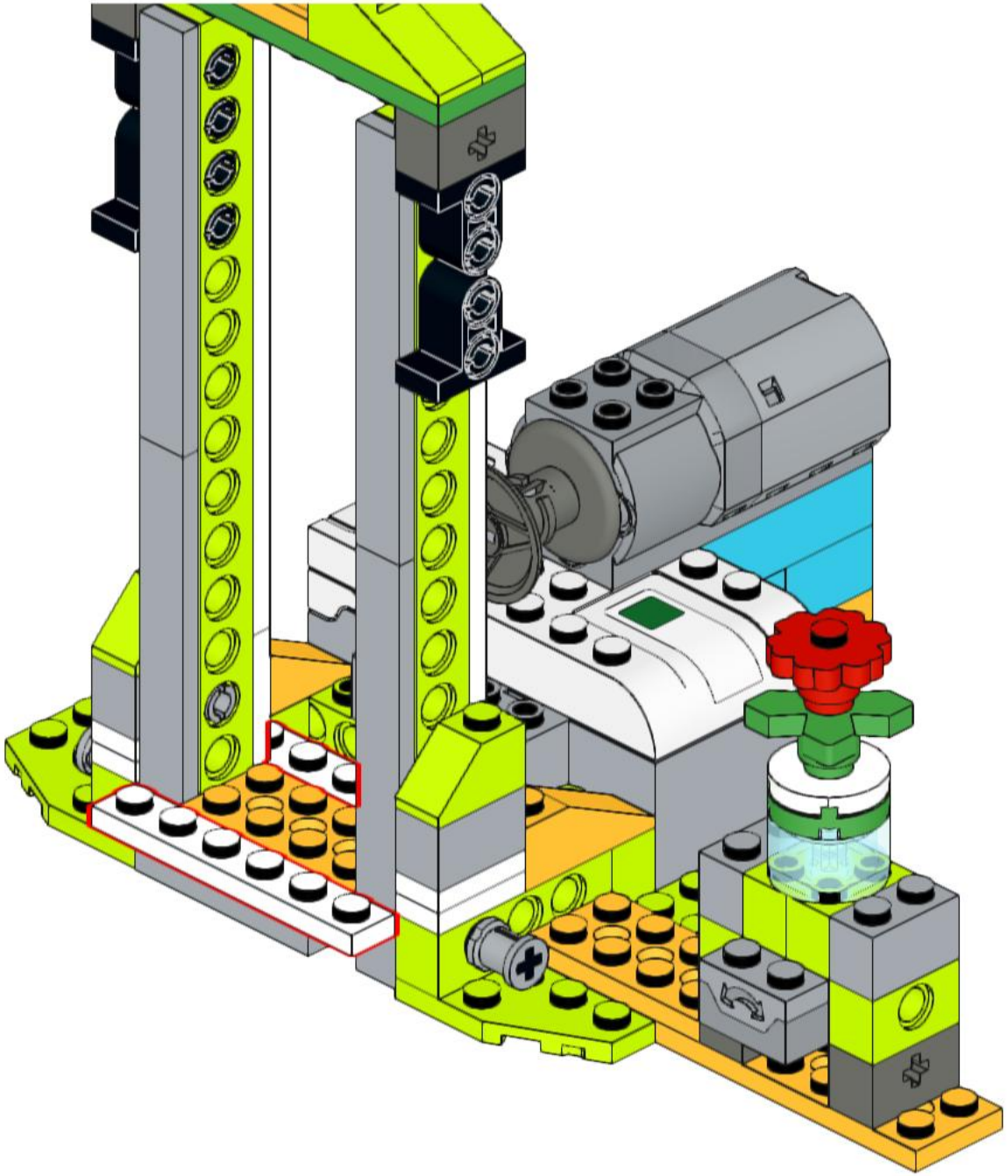

29

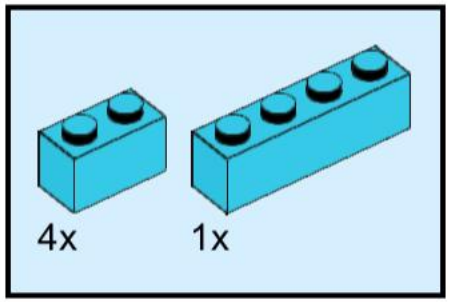

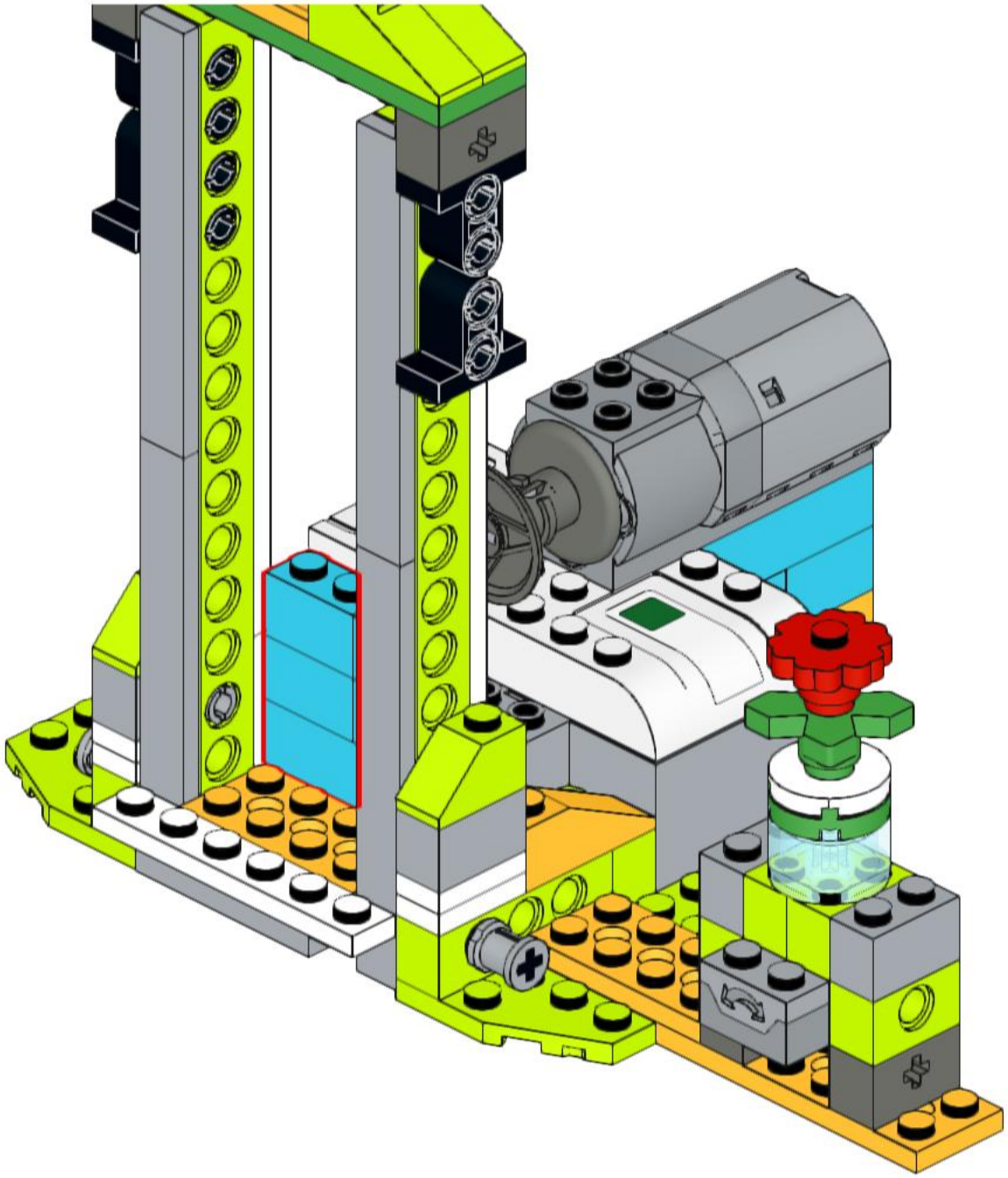

30

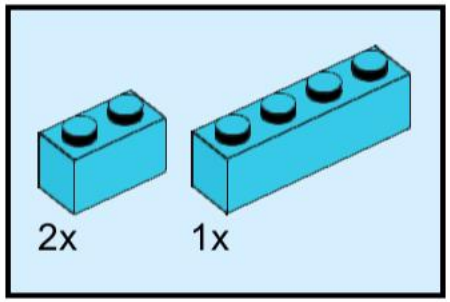

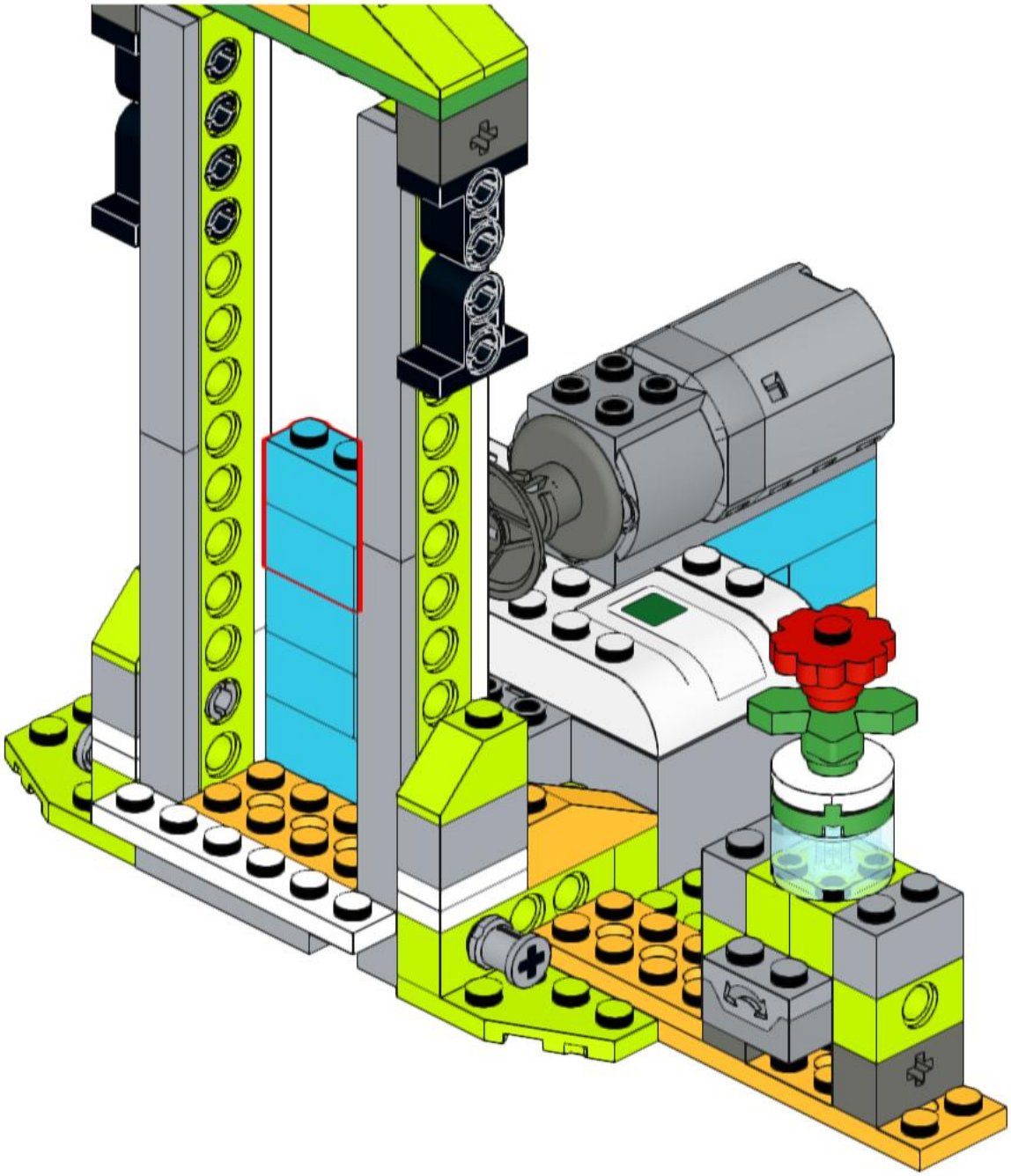

31

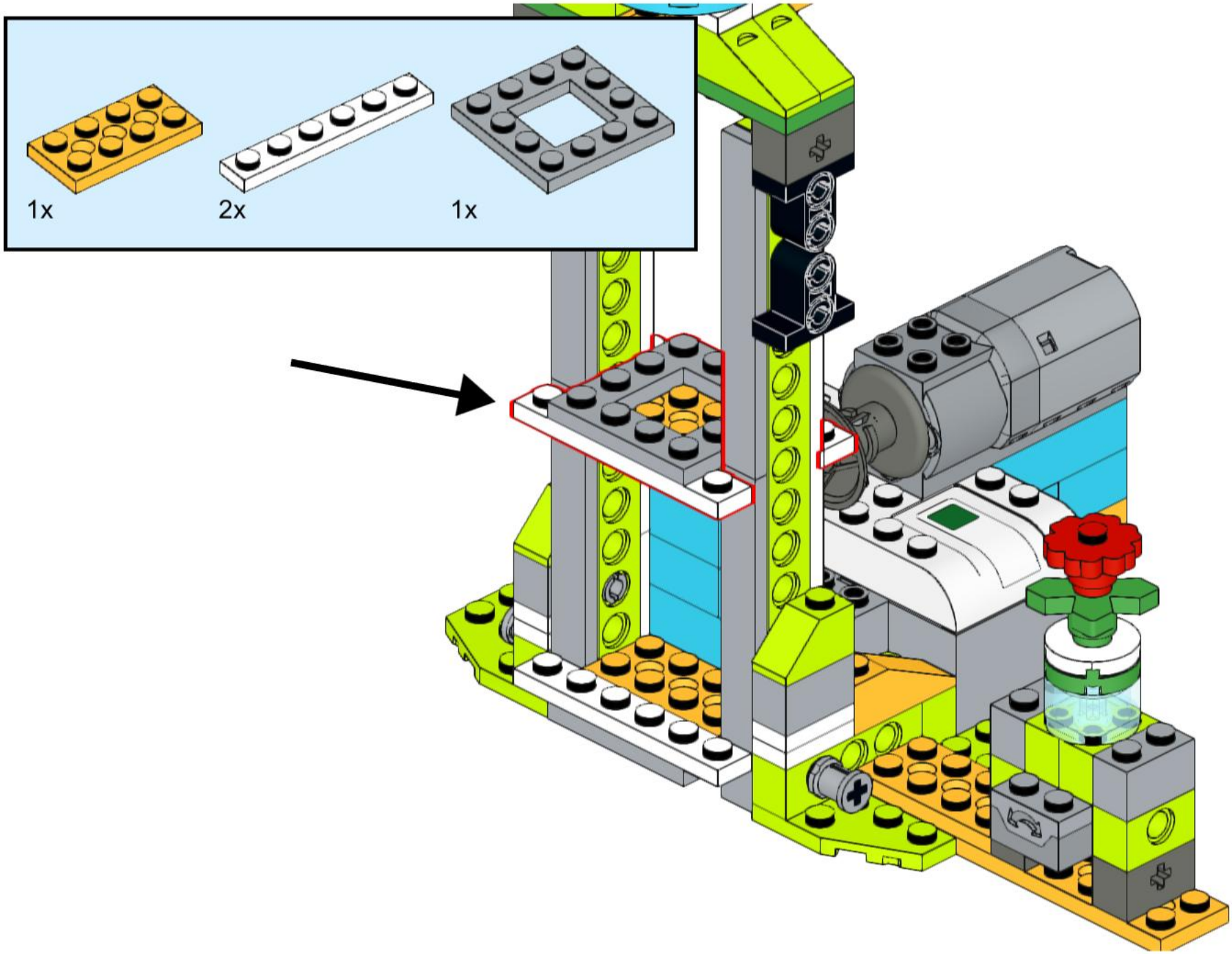

32

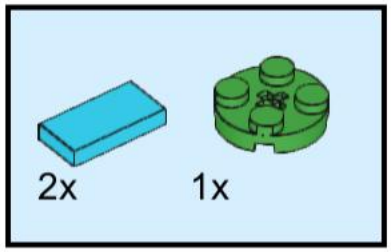

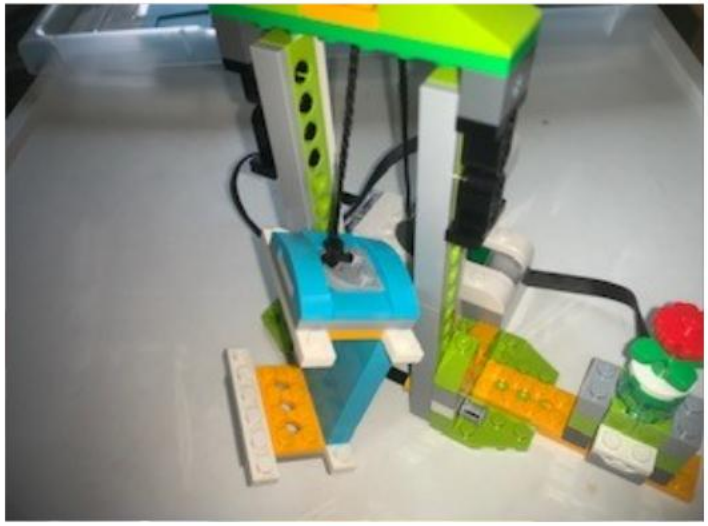

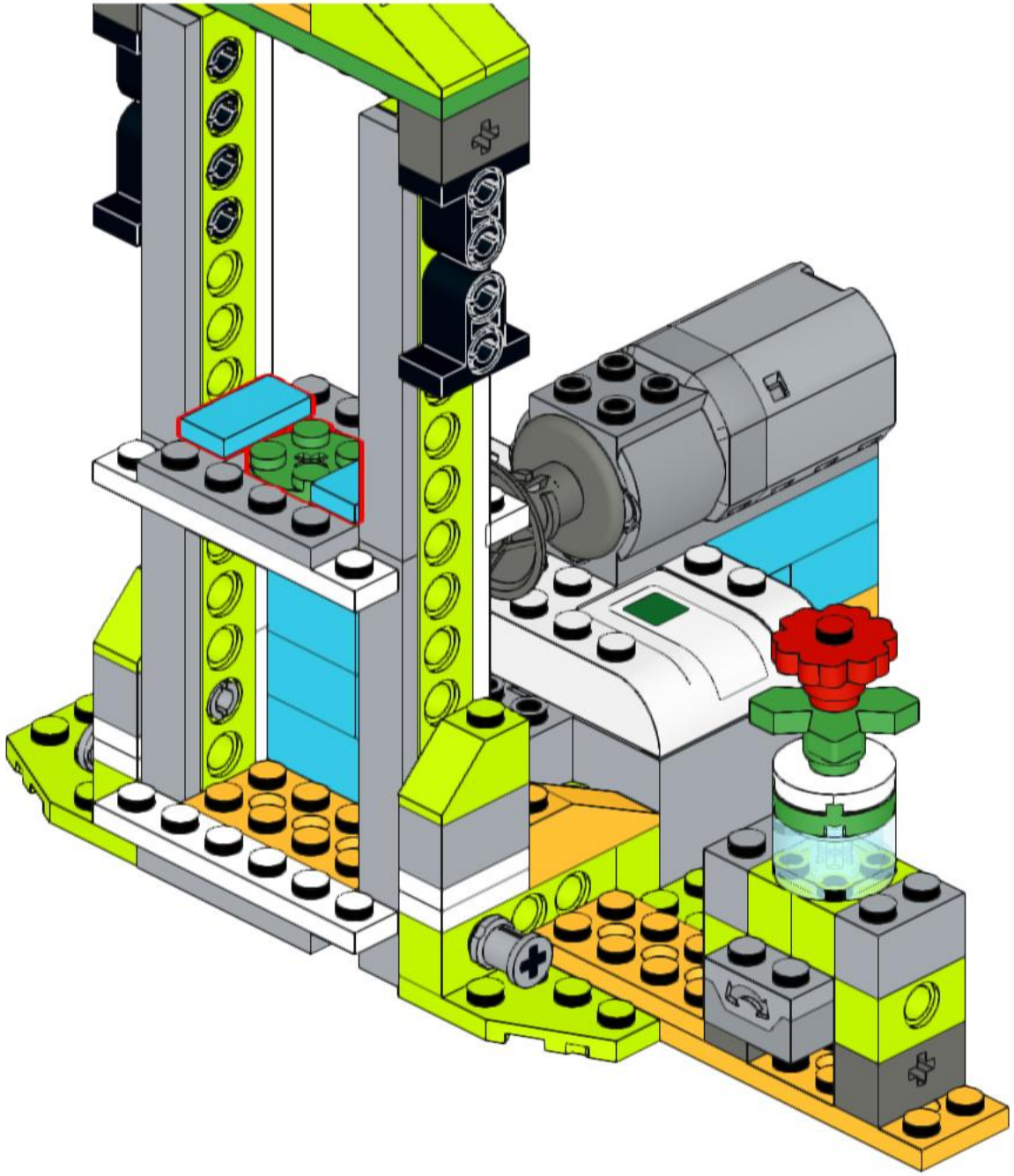

33

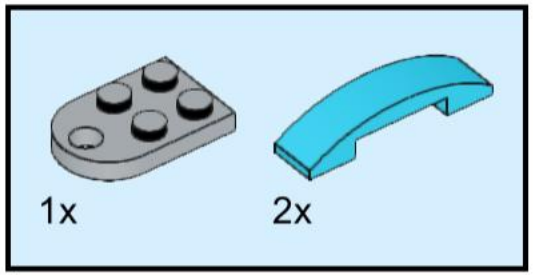

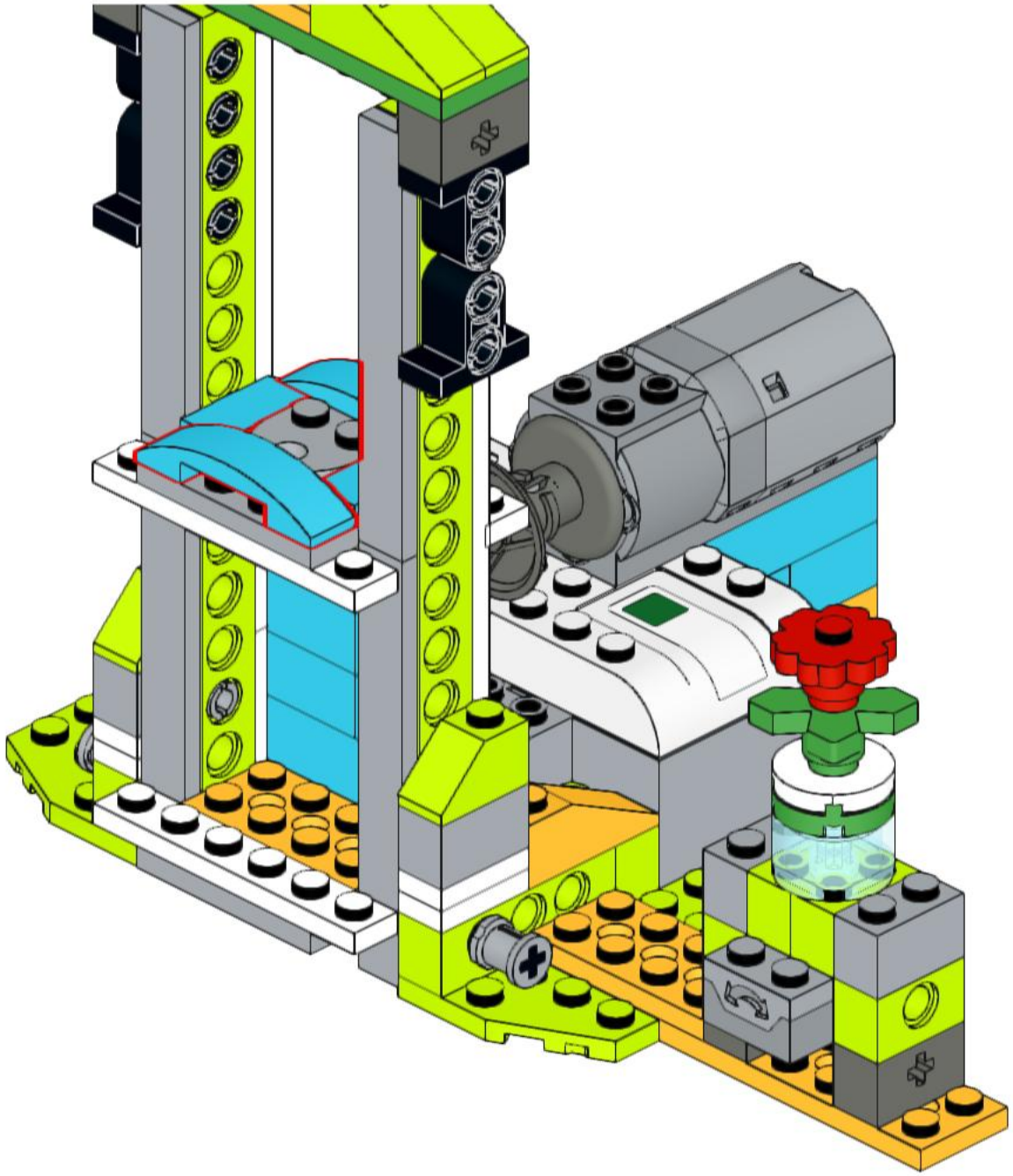

34

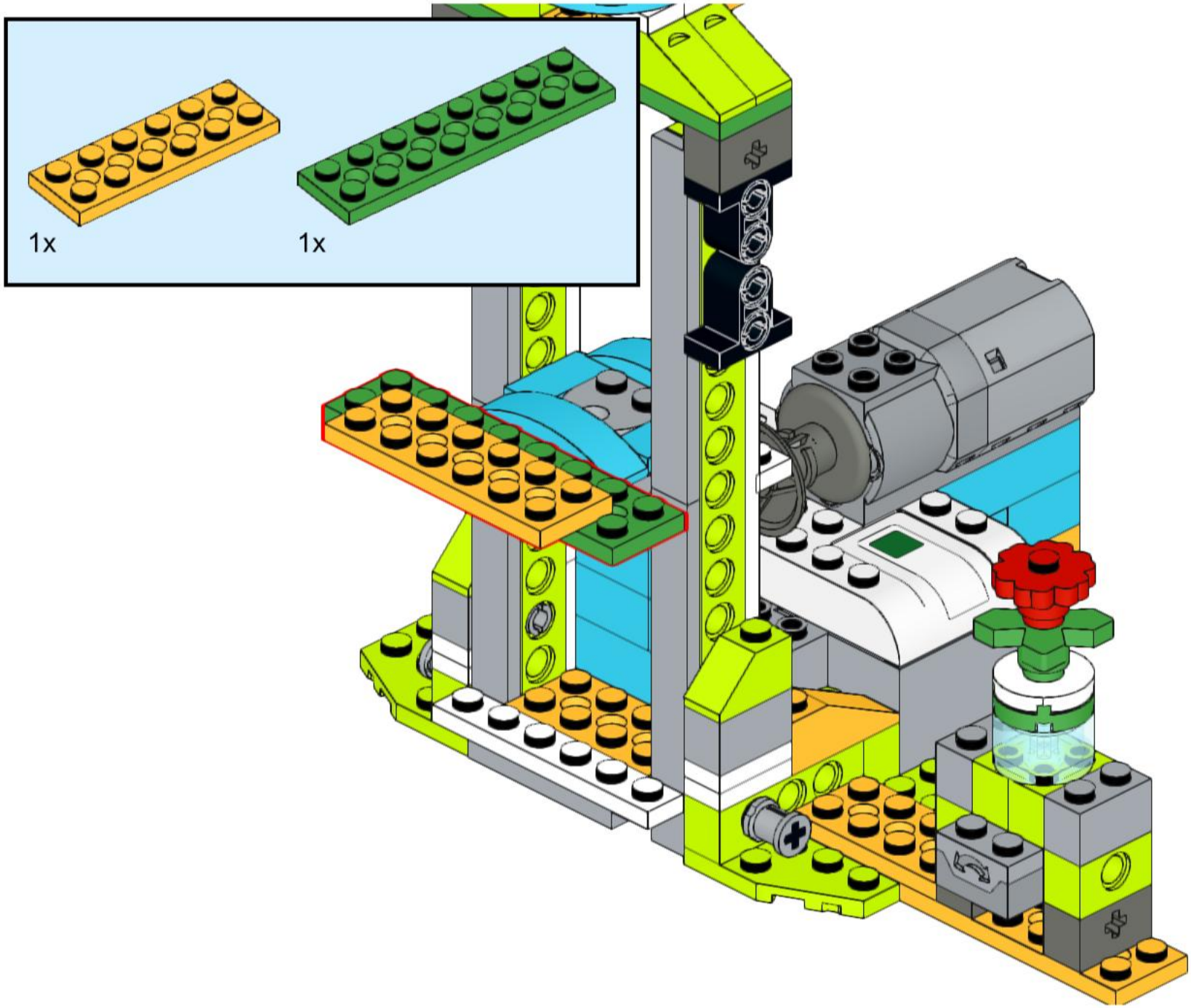

35

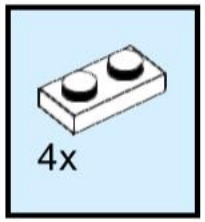

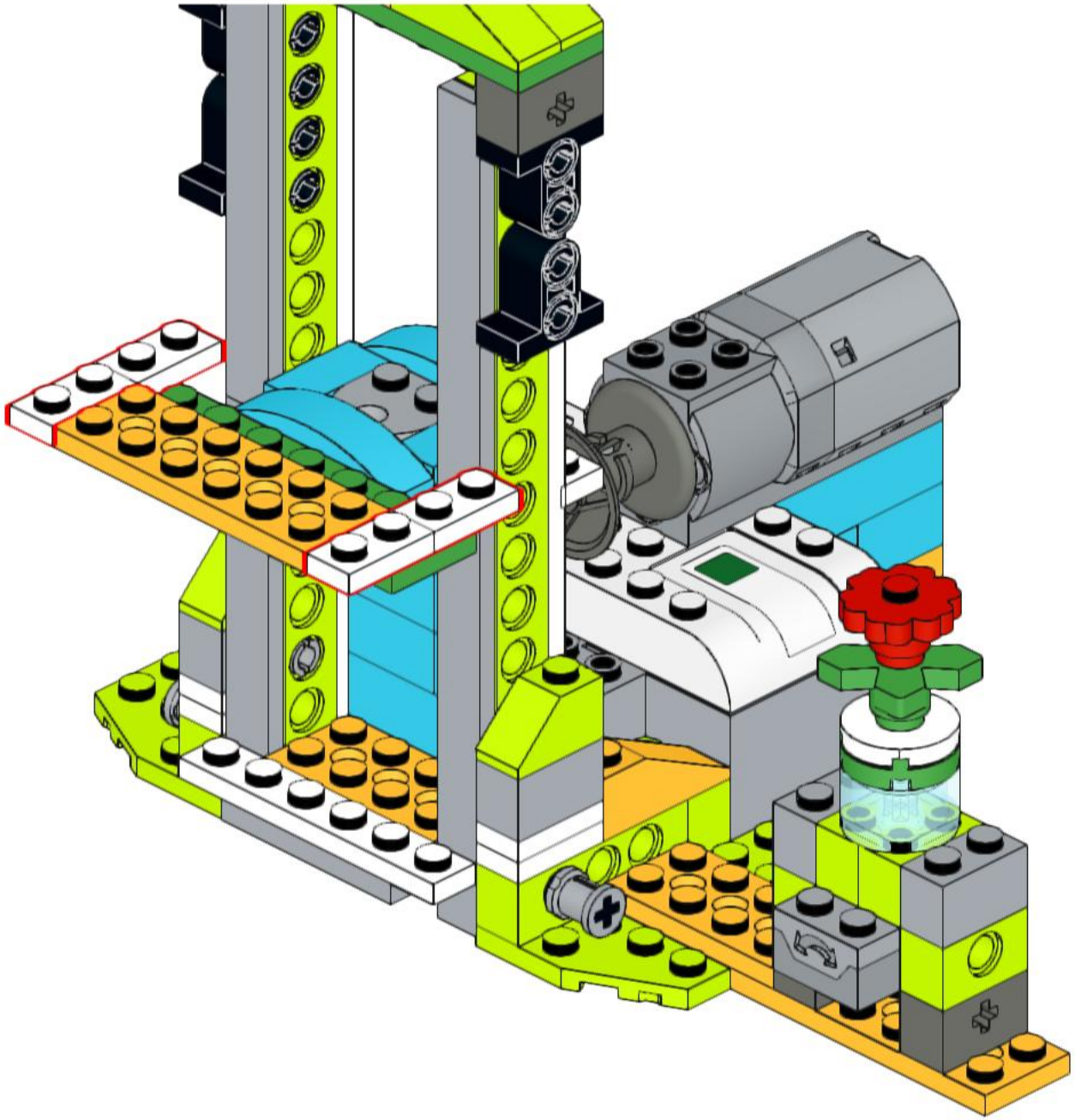

36

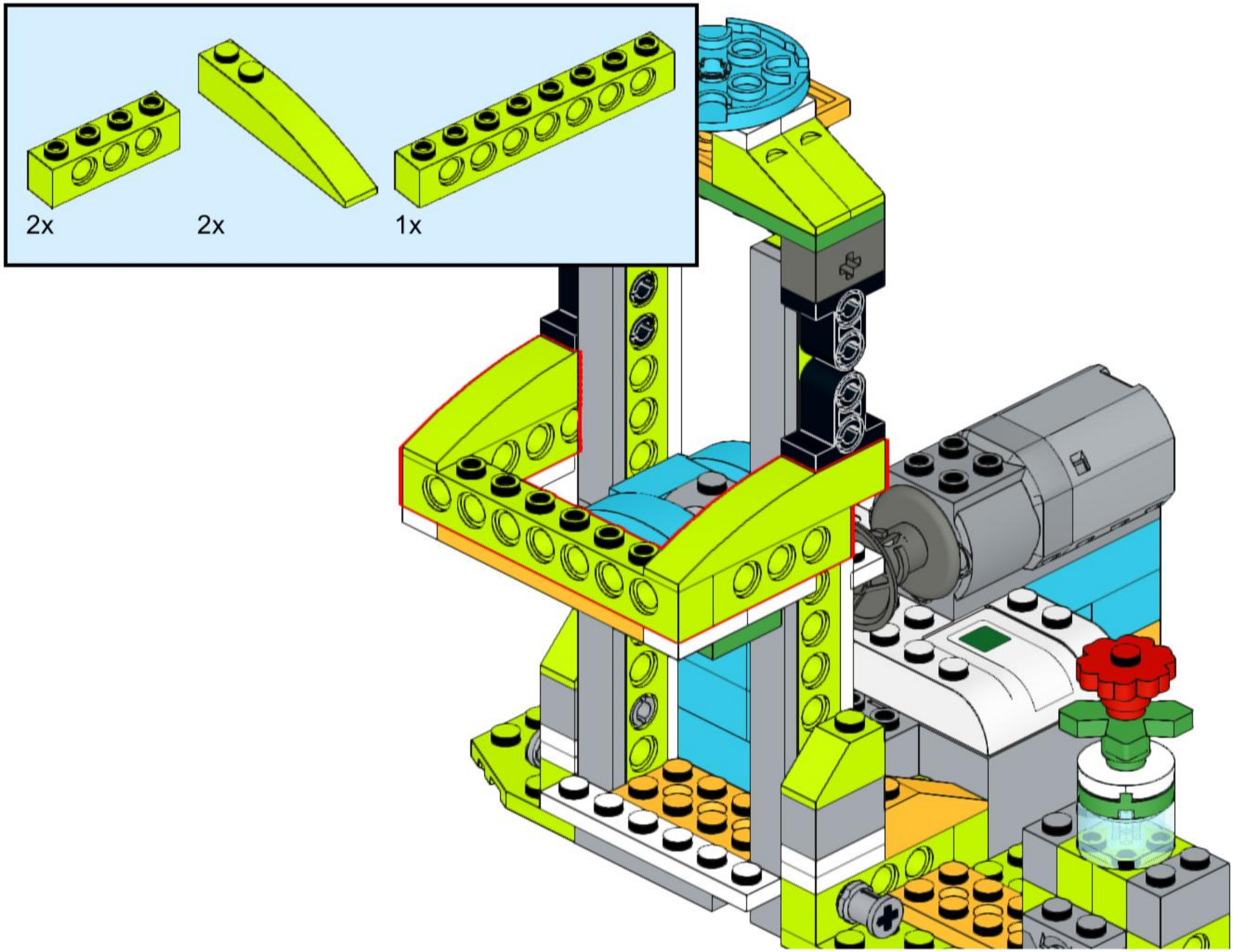

37

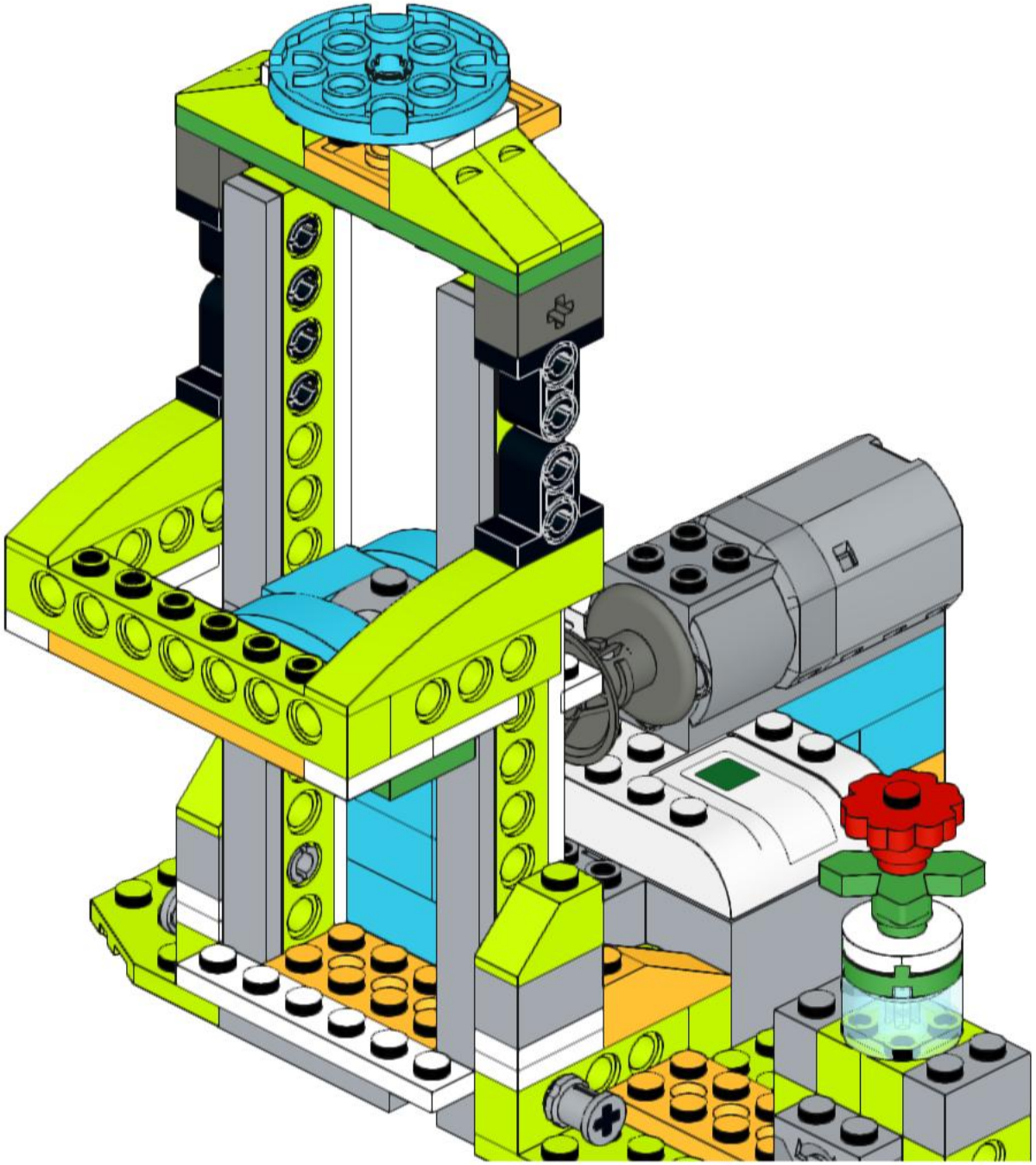

8x
2780, 11

4x
32530, 11

1x
3737, 11

4x
32064, 85

1x
32012, 85

2x
3713, 86

1x
4519, 86

4x
2458, 86

1x
3176, 86

1x
20841, 86

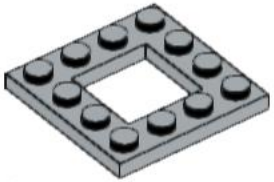

2x
64799, 86

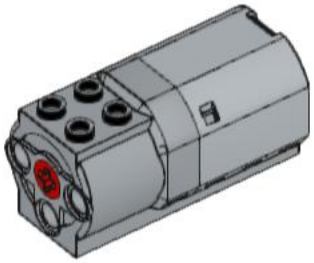

1x
21980, 86

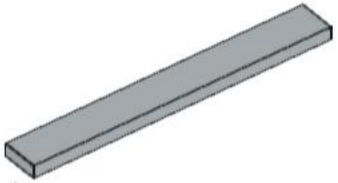

4x
4162, 86

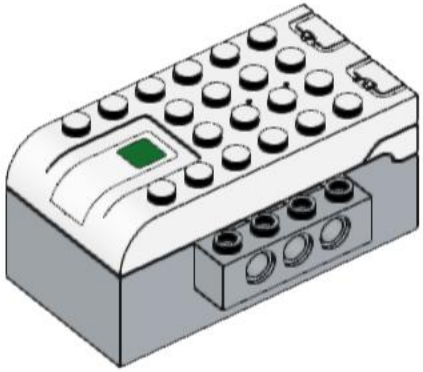

1x
19071c01, 86

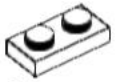

8x
3023, 1

1x
18674, 1

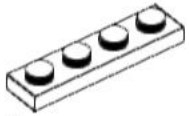

4x
3710, 1

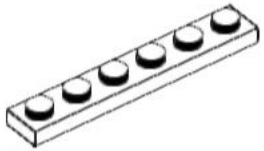

4x
3666, 1

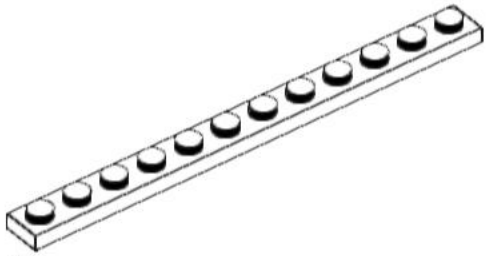

2x
60479, 1

1x
98262, 5

2x
4286, 110

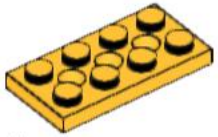

4x
3709b, 110

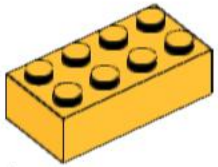

1x
3001, 110

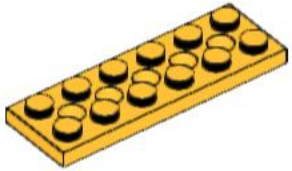

2x
32001, 110

2x
4265c, 3

4x
3700, 34

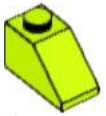

2x
3040, 34

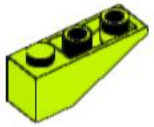

4x
4287, 34

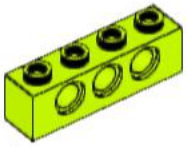

4x
3701, 34

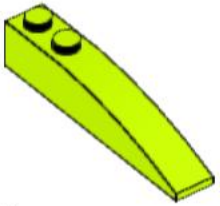

2x
42022, 34

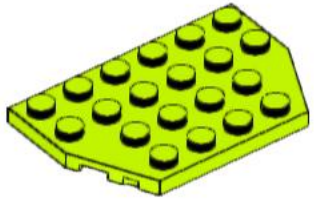

2x
32059, 34

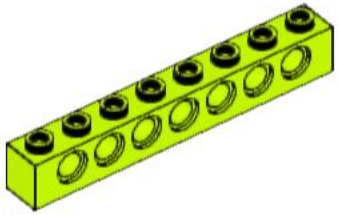

2x
3702, 34

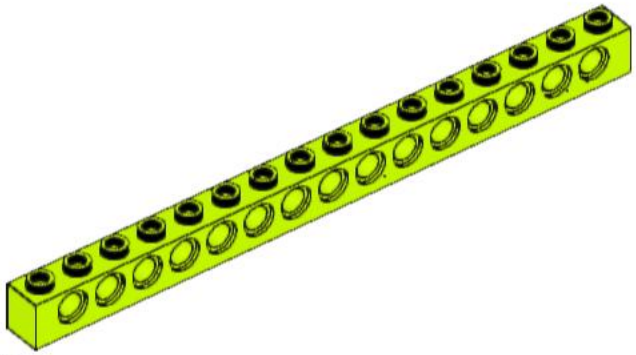

2x
3703, 34

2x
4032, 36

1x
4727, 36

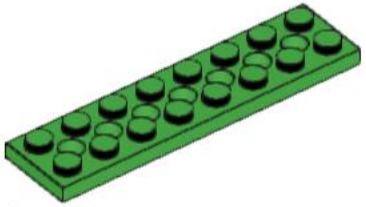

2x
3738, 36

2x
3069b, 156

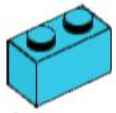

6x
3004, 156

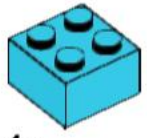

1x
3003, 156

2x
93273, 156

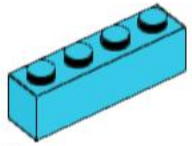

2x
3010, 156

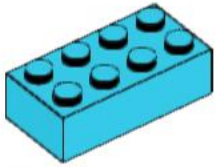

1x
3001, 156

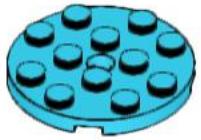

1x
60474, 156

1x
3941, 15

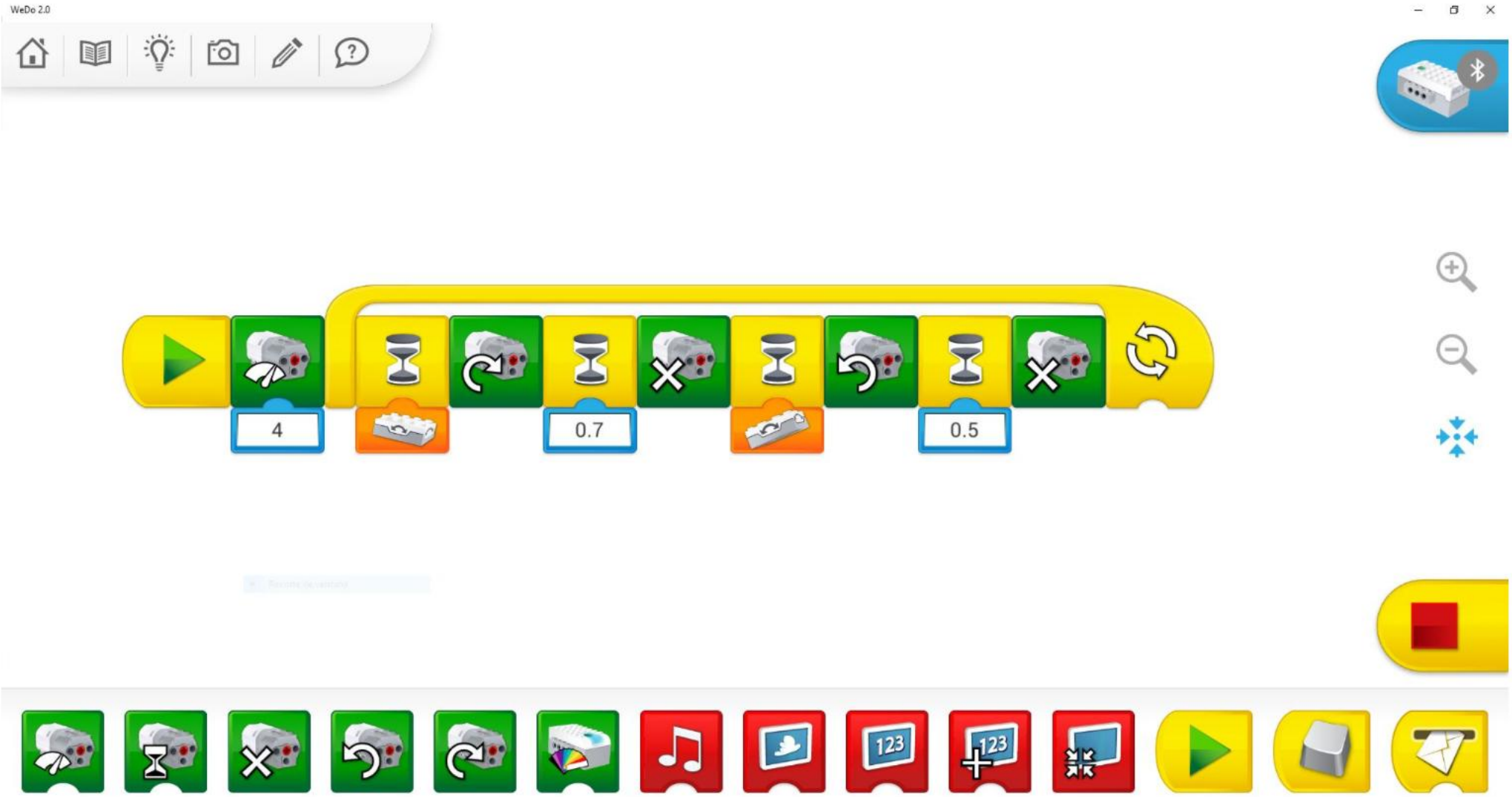
WeDo 2.0
4
0.7
0.5